Hans Saurer Kugellager AG

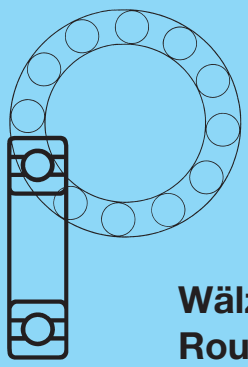

Wälzlager und Gehäuselager
Roulement et paliers

Wälzlager und Gehäuselager
Roulement et paliers
Liste No. 08/2001

Hans Saurer Kugellager AG

Postadresse:
Postfach 193
9320 Arbon

Domiziladresse:
Niederfeld 38
9320 Stachen

Telefon: 071/446 85 85
Fax: 071/446 70 83
E-Mail: info@hans-saurer.ch

Bitte verlangen Sie bei erweitertem Typenbedarf und für ausführlichere technische Daten unseren Hauptkatalog.

En cas de besoins élargis de types et d'indications techniques demandez s.v.p. notre catalogue général.

Inhaltsübersicht
Sommaire

Seite / page			
4	Einreihige Rillenkugellager Roulements rigides à une rangée de billes	Reihen Séries	160, 6, 60, 62 63, 64, 622, 623, 68, 69
9	Schulterkugellager Roulements à billes à épaulement	Reihen Séries	E, BO L, M
	Schrägkugellager Roulements à contact oblique	Reihe Série	72 B, 73 B
11	Zweireihige Rillenkugellager Roulements rigides à deux rangées de billes	Reihe Série	42, 43
	Zweireihige Schrägkugellager Roulements à contact oblique à deux rangées de billes	Reihe Série	32, 33
13	Pendelkugellager Roulements à rotule sur deux rangées de billes	Reihen Séries	12, 22, 13, 23 112, 113
18	Zylinderrollenlager Roulements à rouleaux cylindriques	Reihen Séries	N, NU, NJ, NUP: 2, 3, 4 NU, NJ: 22, 23 NN 30 K
21	Kegelrollenlager Roulements à rouleaux coniques	Reihen Séries	302, 322, 313 303, 323, 320X
24	Pendelrollenlager Roulements à rotule sur deux rangées de tonneaux	Reihen Séries	230, 231, 222, 232 213, 223
27	Einseitig wirkende Axial-Rillenkugellager Butées à billes à simple effet	Reihen Séries	511, 512, 513, 514
29	Gehäuselager, Lagereinsätze, Stehlager Paliers, roulements	Reihen Séries	UCP, UCPA, UCF, UCFL, UCFA UCFC, UCT, UBPP, UBPF, UBPFL, Einsätze / roulements
		Reihen Séries	SN, TN
51	Muttern, Sicherungsbleche, Kugeln Ecrous, rondelles-frein, billes en acier		
54	Toleranzen, Spiele, Passungen Tolérances, jeu du roulement, choix d'ajustements		**Anhang** **Appendice**

Einreihige Rillenkugellager
Roulements rigides

à une rangée de billes

Reihe
Série **160 ..**

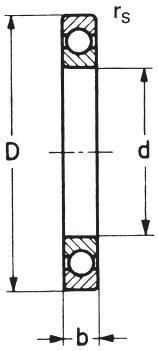

Typ type	Masse in mm dimensions en mm				Tragzahlen in kN capacité de charge en kN	
	d	D	b	rs min.	C dynamisch dynamique	C_0 statisch statique
160 02	15	32	8	0,3	5,60	2,84
160 03	17	35	8	0,3	6,00	3,25
160 04	20	42	8	0,3	7,90	4,45
160 05	25	47	8	0,3	8,85	5,60
160 06	30	55	9	0,3	11,20	7,35
160 07	35	62	9	0,3	11,70	8,20
160 08	40	68	9	0,3	12,60	9,65
160 09	45	75	10	0,6	14,90	11,40
160 10	50	80	10	0,6	15,40	12,40
160 11	55	90	11	0,6	19,40	16,30
160 12	60	95	11	0,6	20,00	17,50
160 13	65	100	11	0,6	20,50	18,70
160 14	70	110	13	0,6	26,80	23,60
160 15	75	115	13	0,6	27,60	25,30
160 16	80	125	14	0,6	32,00	29,60
160 17	85	130	14	0,6	33,00	31,50
160 18	90	140	16	1,0	41,50	39,50
160 19	95	145	16	1,0	43,00	42,00
160 20	100	150	16	1,0	42,50	42,00

Reihe 6 ..
Série 6 .. -Z
6 .. -ZZ
6 .. -RS
6 .. -2RS

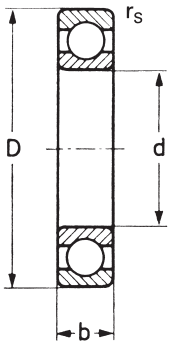

eine Deckscheibe
un déflecteur

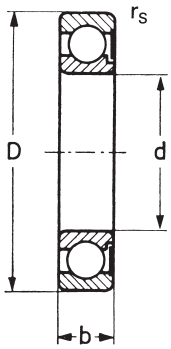

zwei Deckscheiben
deux déflecteurs

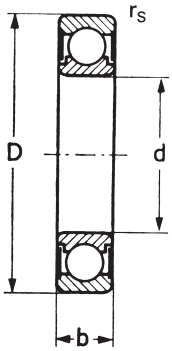

Typ type	eine Deck-scheibe un déflecteur	zwei Deck-scheiben deux déflecteurs	eine Dicht-scheibe un disque de joint	zwei Dicht-scheiben deux dis-ques de joint	Masse in mm dimensions en mm				Tragzahlen in kN capacité de charge en kN	
					d	D	b	rs min.	C dynamisch dynamique	C_0 statisch statique
623	623-Z	623-2Z			3	10	4	0,15	0,630	0,218
624	624-Z	624-2Z		624-2RS	4	13	5	0,20	1,300	0,485
634	634-Z	634-2Z			4	16	5	0,30	1,730	0,670
625	625-Z	625-2Z		625-2RS	5	16	5	0,30	1,730	0,670
635	635-Z	635-2Z			5	19	6	0,30	2,340	0,885
626	626-Z	626-2Z	626-RS	626-2RS	6	19	6	0,30	2,340	0,885
697		697-2Z		697-2RS	7	17	5	0,30	1,610	0,715
607	607-Z	607-2Z	607-RS	607-2RS	7	19	6	0,30	2,340	0,885
627	627-Z	627-2Z	627-RS	627-2RS	7	22	7	0,30	3,300	1,370
698		698-2Z		698-2RS	8	19	6	0,30	2,240	0,910
608	608-Z	608-2Z	608-RS	608-2RS	8	22	7	0,30	3,300	1,370
628		628-2Z		628-2RS	8	24	8	0,30	3,350	1,430
699		699-2Z		699-2RS	9	20	6	0,30	1,710	0,850
609	609-Z	609-2Z	609-RS	609-2RS	9	24	7	0,30	3,350	1,430
629	629-Z	629-2Z	629-RS	629-2RS	9	26	8	0,60	4,550	1,970

Nicht aufgeführte Grössen auf Anfrage
Dimensions non indiquées sur demande

Einreihige Rillenkugellager
Roulements rigides
à une rangée de billes

Reihe 60 ..
Série 60 .. -Z
60 .. -ZZ
60 .. -RS
60 .. -2RS

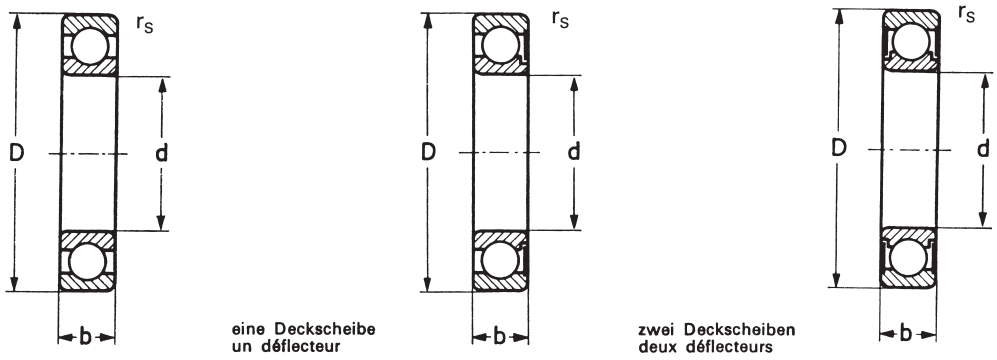

Typ type	eine Deck-scheibe un déflecteur	zwei Deck-scheiben deux déflecteurs	eine Dicht-scheibe un disque de joint	zwei Dicht-scheiben deux dis-ques de joint	Masse in mm dimensions en mm				Tragzahlen in kN capacité de charge en kN	
					d	D	b	rs min.	C dynamisch dynamique	C_0 statisch statique
60 00	60 00 Z	60 00-2Z	60 00 RS	60 00-2RS	10	26	8	0,3	4,55	1,97
60 01	60 01 Z	60 01-2Z	60 01 RS	60 01-2RS	12	28	8	0,3	5,10	2,37
60 02	60 02 Z	60 02-2Z	60 02 RS	60 02-2RS	15	32	9	0,3	5,60	2,84
60 03	60 03 Z	60 03-2Z	60 03 RS	60 03-2RS	17	35	10	0,3	6,00	3,25
60 04	60 04 Z	60 04-2Z	60 04 RS	60 04-2RS	20	42	12	0,6	9,40	5,00
60 05	60 05 Z	60 05-2Z	60 05 RS	60 05-2RS	25	47	12	0,6	10,10	5,85
60 06	60 06 Z	60 06-2Z	60 06 RS	60 06-2RS	30	55	13	1,0	13,20	8,30
60 07	60 07 Z	60 07-2Z	60 07 RS	60 07-2RS	35	62	14	1,0	16,00	10,30
60 08	60 08 Z	60 08-2Z	60 08 RS	60 08-2RS	40	68	15	1,0	16,80	11,50
60 09	60 09 Z	60 09-2Z	60 09 RS	60 09-2RS	45	75	16	1,0	20,90	15,20
60 10	60 10 Z	60 10-2Z	60 10 RS	60 10-2RS	50	80	16	1,0	21,80	16,60
60 11	60 11 Z	60 11-2Z	60 11 RS	60 11-2RS	55	90	18	1,1	28,30	21,20
60 12	60 12 Z	60 12-2Z	60 12 RS	60 12-2RS	60	95	18	1,1	29,50	23,20
60 13	60 13 Z	60 13-2Z	60 13 RS	60 13-2RS	65	100	18	1,1	30,50	25,20
60 14	60 14 Z	60 14-2Z	60 14 RS	60 14-2RS	70	110	20	1,1	38,00	31,00
60 15	60 15 Z	60 15-2Z	60 15 RS	60 15-2RS	75	115	20	1,1	39,50	33,50
60 16	60 16 Z	60 16-2Z	60 16 RS	60 16-2RS	80	125	22	1,1	47,50	40,00
60 17	60 17 Z	60 17-2Z			85	130	22	1,1	49,50	43,00
60 18	60 18 Z	60 18-2Z			90	140	24	1,5	58,00	50,00
60 19	60 19 Z	60 19-2Z			95	145	24	1,5	60,50	54,00
60 20	60 20 Z	60 20-2Z			100	150	24	1,5	60,00	54,00

Nicht aufgeführte Grössen auf Anfrage
Dimensions non indiquées sur demande

Einreihige Rillenkugellager

Roulements rigides

à une rangée de billes

Reihe 62 ..
Série 62 .. -Z
62 .. -ZZ
62 .. -RS
62 .. -2RS
62 .. -NR

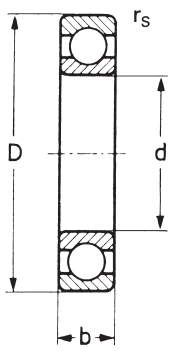

eine Deckscheibe
un déflecteur

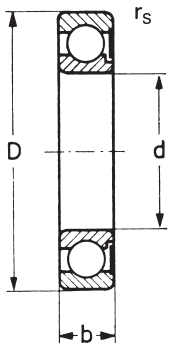

zwei Deckscheiben
deux déflecteurs

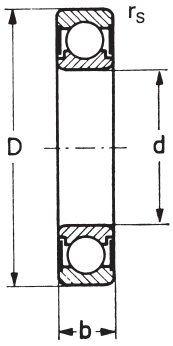

Typ type	eine Deckscheibe un déflecteur	zwei Deckscheiben deux déflecteurs	eine Dichtscheibe un disque de joint	zwei Dichtscheiben deux disques de joint	mit Ringnut und Sprengring avec rainure et segment d'arrêt	Masse in mm dimensions en mm d	D	b	rs min.	Tragzahlen in kN capacité de charge en kN C dynamisch dynamique	C_0 statisch statique
62 00	62 00 Z	62 00-2Z	6200 RS	6200-2RS		10	30	9	0,6	5,10	2,39
62 01	62 01 Z	62 01-2Z	6201 RS	6201-2RS		12	32	10	0,6	6,80	3,05
62 02	62 02 Z	62 02-2Z	6202 RS	6202-2RS		15	35	11	0,6	7,65	3,75
62 03	62 03 Z	62 03-2Z	6203 RS	6203-2RS		17	40	12	0,6	9,55	4,80
62 04	62 04 Z	62 04-2Z	6204 RS	6204-2RS	62 04 NR	20	47	14	1,0	12,80	6,60
62 05	62 05 Z	62 05-2Z	6205 RS	6205-2RS	62 05 NR	25	52	15	1,0	14,00	7,85
62 06	62 06 Z	62 06-2Z	6206 RS	6206-2RS	62 06 NR	30	62	16	1,0	19,50	11,30
62 07	62 07 Z	62 07-2Z	6207 RS	6207-2RS	62 07 NR	35	72	17	1,1	25,70	15,30
62 08	62 08 Z	62 08-2Z	6208 RS	6208-2RS	62 08 NR	40	80	18	1,1	29,10	17,90
62 09	62 09 Z	62 09-2Z	6209 RS	6209-2RS	62 09 NR	45	85	19	1,1	31,50	20,40
62 10	62 10 Z	62 10-2Z	6210 RS	6210-2RS	62 10 NR	50	90	20	1,1	35,00	23,20
62 11	62 11 Z	62 11-2Z	6211 RS	6211-2RS	62 11 NR	55	100	21	1,5	43,50	29,30
62 12	62 12 Z	62 12-2Z	6212 RS	6212-2RS	62 12 NR	60	110	22	1,5	52,50	36,00
62 13	62 13 Z	62 13-2Z	6213 RS	6213-2RS	62 13 NR	65	120	23	1,5	57,50	40,00
62 14	62 14 Z	62 14-2Z	6214 RS	6214-2RS		70	125	24	1,5	62,00	44,00
62 15	62 15 Z	62 15-2Z	6215 RS	6215-2RS		75	130	25	1,5	66,00	49,50
62 16	62 16 Z	62 16-2Z	6216 RS	6216-2RS		80	140	26	2,0	72,50	53,00
62 17	62 17 Z	62 17-2Z		6217-2RS		85	150	28	2,0	84,00	62,00
62 18	62 18 Z	62 18-2Z		6218-2RS		90	160	30	2,0	96,00	71,50
62 19	62 19 Z	62 19-2Z				95	170	32	2,1	109,00	82,00
62 20	62 20 Z	62 20-2Z				100	180	34	2,1	122,00	93,00

Nicht aufgeführte Grössen auf Anfrage
Dimensions non indiquées sur demande

Einreihige Rillenkugellager
Roulements rigides
à une rangée de billes

Reihe 63 ..
Série 63 .. -Z
63 .. -ZZ
63 .. -RS
63 .. -2RS
63 .. -NR

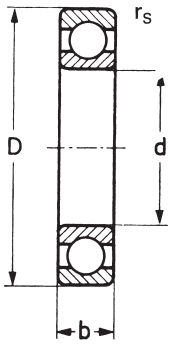

eine Deckscheibe
un déflecteur

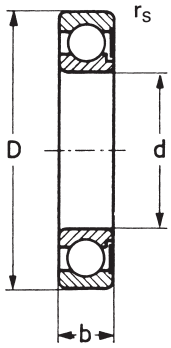

zwei Deckscheiben
deux déflecteurs

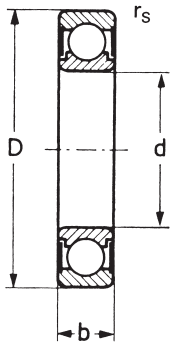

Typ type	eine Deckscheibe un déflecteur	zwei Deckscheiben deux déflecteurs	eine Dichtscheibe un disque de joint	zwei Dichtscheiben deux disques de joint	mit Ringnut und Sprengring avec rainure et segment d'arrêt	Masse in mm dimensions en mm d	D	b	rs min.	Tragzahlen in kN capacité de charge en kN C dynamisch dynamique	C_0 statisch statique
63 00	63 00 Z	63 00-2Z	63 00 RS	63 00-2RS		10	35	11	0,6	8,10	3,45
63 01	63 01 Z	63 01-2Z	63 01 RS	63 01-2RS		12	37	12	1,0	9,70	4,70
63 02	63 02 Z	63 02-2Z	63 02 RS	63 02-2RS		15	42	13	1,0	11,40	5,45
63 03	63 03 Z	63 03-2Z	63 03 RS	63 03-2RS		17	47	14	1,0	13,60	6,65
63 04	63 04 Z	63 04-2Z	63 04 RS	63 04-2RS	63 04 NR	20	52	15	1,1	15,90	7,90
63 05	63 05 Z	63 05-2Z	63 05 RS	63 05-2RS	63 05 NR	25	62	17	1,1	20,60	11,20
63 06	63 06 Z	63 06-2Z	63 06 RS	63 06-2RS	63 06 NR	30	72	19	1,1	26,70	15,00
63 07	63 07 Z	63 07-2Z	63 07 RS	63 07-2RS	63 07 NR	35	80	21	1,5	33,50	19,20
63 08	63 08 Z	63 08-2Z	63 08 RS	63 08-2RS	63 08 NR	40	90	23	1,5	40,50	24,00
63 09	63 09 Z	63 09-2Z	63 09 RS	63 09-2RS	63 09 NR	45	100	25	1,5	53,00	32,00
63 10	63 10 Z	63 10-2Z	63 10 RS	63 10-2RS	63 10 NR	50	110	27	2,0	62,00	38,50
63 11	63 11 Z	63 11-2Z	63 11 RS	63 11-2RS	63 11 NR	55	120	29	2,0	71,50	44,50
63 12	63 12 Z	63 12-2Z	63 12 RS	63 12-2RS	63 12 NR	60	130	31	2,1	82,00	52,00
63 13	63 13 Z	63 13-2Z	63 13 RS	63 13-2RS	63 13 NR	65	140	33	2,1	92,50	60,00
63 14	63 14 Z	63 14-2Z	63 14 RS	63 14-2RS		70	150	35	2,1	104,00	68,00
63 15	63 15 Z	63 15-2Z	63 15 RS	63 15-2RS		75	160	37	2,1	113,00	77,00

Reihe
Série 64 ..

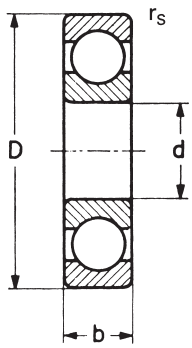

Typ type	Masse in mm dimensions en mm d	D	b	rs min.	Tragzahlen in kN capacité de charge en kN C dynamisch dynamique	C_0 statisch statique
64 03	17	62	17	1,1	20,40	9,60
64 04	20	72	19	1,1	20,80	8,55
64 05	25	80	21	1,5	36,00	19,50
64 06	30	90	23	1,5	43,50	24,00
64 07	35	100	25	1,5	55,50	29,30
64 08	40	110	27	2,0	63,50	36,50
64 09	45	120	29	2,0	73,00	42,50
64 10	50	130	31	2,1	83,00	49,50
64 11	55	140	33	2,1	101,00	62,50
64 12	60	150	35	2,1	109,00	70,00

Nicht aufgeführte Grössen auf Anfrage
Dimensions non indiquées sur demande

Einreihige Rillenkugellager
Roulements rigides
à une rangée de billes

Reihe 622 .. -2RS
Série 623 .. -2RS

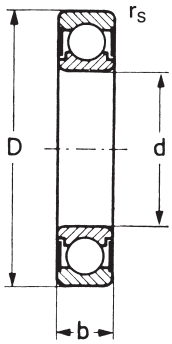

mit 2 Dichtscheiben
avec double joint

Typ type	Masse in mm dimensions en mm				Tragzahlen in kN capacité de charge en kN		Typ type	Masse in mm dimensions en mm				Tragzahlen in kN capacité de charge en kN	
	d	D	b	rs	C dynamisch dynamique	C_0 statisch statique		d	D	b	rs	C dynamisch dynamique	C_0 statisch statique
62 200-2RS	10	30	14	0,6	5,10	2,39	**62 300-2RS**	10	35	17	0,6	8,10	3,45
62 201-2RS	12	32	14	0,6	6,80	3,05	**62 301-2RS**	12	37	17	1,0	9,70	4,70
62 202-2RS	15	35	14	0,6	7,65	3,75	**62 302-2RS**	15	42	17	1,0	11,40	5,45
62 203-2RS	17	40	16	0,6	9,55	4,80	**62 303-2RS**	17	47	19	1,0	13,60	6,65
62 204-2RS	20	47	18	1,0	12,80	6,60	**62 304-2RS**	20	52	21	1,1	15,90	7,90
62 205-2RS	25	52	18	1,0	14,00	7,85	**62 305-2RS**	25	62	24	1,1	20,60	11,20
62 206-2RS	30	62	20	1,0	19,50	11,30	**62 306-2RS**	30	72	27	1,1	26,70	15,00
62 207-2RS	35	72	23	1,1	25,70	15,30	**62 307-2RS**	35	80	31	1,5	33,50	19,20
62 208-2RS	40	80	23	1,1	29,10	17,90	**62 308-2RS**	40	90	33	1,5	40,50	24,00
62 209-2RS	45	85	23	1,1	31,50	20,40	**62 309-2RS**	45	100	36	1,5	53,00	32,00
62 210-2RS	50	90	23	1,1	35,00	23,20	**62 310-2RS**	50	110	40	2,0	62,00	38,50
62 211-2RS	55	100	25	1,5	43,50	29,30	**62 311-2RS**	55	120	43	2,0	71,50	44,50
62 212-2RS	60	110	28	1,5	52,50	36,00	**62 312-2RS**	60	130	46	2,1	82,00	52,00
62 213-2RS	65	120	31	1,5	57,50	40,00	**62 313-2RS**	65	140	48	2,1	92,50	60,00
62 214-2RS	70	125	31	1,5	62,00	44,00	**62 314-2RS**	70	150	51	2,1	104,00	68,00

Reihe 68 .. **(618 ..)** **69 ..** **(619 ..)**
Série 68 .. -ZZ **(618 .. -ZZ)** **69 .. -ZZ** **(619 .. -ZZ)**
68 .. -2RS **(618 .. -2RS)** **69 .. -2RS** **(619 .. -2RS)**

Typ type	zwei Deckscheiben deux déflecteurs	zwei Dichtscheiben deux disques de joint	Masse in mm dimensions en mm				Tragzahlen in kN capacité de charge en kN		Typ type	zwei Deckscheiben deux déflecteurs	zwei Dichtscheiben deux disques de joint	Masse in mm dimensions en mm				Tragzahlen in kN capacité de charge en kN	
			d	D	b	rs min.	C dynamisch dynamique	C_0 statisch statique				d	D	b	rs min.	C dynamisch dynamique	C_0 statisch statique
6800	6800-ZZ	6800-2RS	10	19	5	0,3	1,72	0,84	**6900**	6900-ZZ	6900-2RS	10	22	6	0,3	2,70	1,27
6801	6801-ZZ	6801-2RS	12	21	5	0,3	1,92	1,04	**6901**	6901-ZZ	6901-2RS	12	24	6	0,3	2,89	1,46
6802	6802-ZZ	6802-2RS	15	24	5	0,3	2,08	1,26	**6902**	6902-ZZ	6902-2RS	15	28	7	0,3	4,35	2,26
6803	6803-ZZ	6803-2RS	17	26	5	0,3	2,63	1,57	**6903**	6903-ZZ	6903-2RS	17	30	7	0,3	4,60	2,55
6804	6804-ZZ	6804-2RS	20	32	7	0,3	4,00	2,47	**6904**	6904-ZZ	6904-2RS	20	37	9	0,3	6,40	3,70
6805	6805-ZZ	6805-2RS	25	37	7	0,3	4,30	2,95	**6905**	6905-ZZ	6905-2RS	25	42	9	0,3	7,05	4,45
6806	6806-ZZ	6806-2RS	30	42	7	0,3	4,50	3,45	**6906**	6906-ZZ	6906-2RS	30	47	9	0,3	7,25	5,00
6807	6807-ZZ	6807-2RS	35	47	7	0,3	4,75	3,90	**6907**	6907-ZZ	6907-2RS	35	55	10	0,6	10,40	7,20
6808	6808-ZZ	6808-2RS	40	52	7	0,3	4,90	4,35	**6908**	6908-ZZ	6908-2RS	40	62	12	0,6	13,70	10,00
6809	6809-ZZ	6809-2RS	45	58	7	0,3	5,35	5,25	**6909**	6909-ZZ	6909-2RS	45	68	12	0,6	14,10	10,00
6810	6810-ZZ	6810-2RS	50	65	7	0,3	6,40	6,20	**6910**	6910-ZZ	6910-2RS	50	72	12	0,6	14,50	11,70
6811	6811-ZZ	6811-2RS	55	72	9	0,3	8,80	8,50	**6911**	6911-ZZ	6911-2RS	55	80	13	1,0	16,00	13,50
6812	6812-ZZ	6812-2RS	60	78	10	0,3	11,50	10,90	**6912**	6912-ZZ	6912-2RS	60	85	13	1,0	19,40	16,30
6813	6813-ZZ	6813-2RS	65	85	10	0,6	11,90	12,10	**6913**	6913-ZZ	6913-2RS	65	90	13	1,0	17,40	16,10
6814	6814-ZZ	6814-2RS	70	90	10	0,6	12,10	12,70	**6914**	6914-ZZ	6914-2RS	70	100	16	1,0	23,70	21,20
6815	6815-ZZ	6815-2RS	75	95	10	0,6	12,50	13,90	**6915**	6915-ZZ	6915-2RS	75	105	16	1,0	24,40	22,60
6816	6816-ZZ	6816-2RS	80	100	10	0,6	12,70	14,50	**6916**	6916-ZZ	6916-2RS	80	110	16	1,0	25,00	24,00
6817	6817-ZZ	6817-2RS	85	110	13	1,0	18,70	20,00	**6917**	6917-ZZ	6917-2RS	85	120	18	1,1	32,00	29,60
6818	6818-ZZ	6818-2RS	90	115	13	1,0	19,00	21,00	**6918**	6918-ZZ	6918-2RS	90	125	18	1,1	33,00	31,50
6819	6819-ZZ	6819-2RS	95	120	13	1,0	19,30	22,00	**6919**	6919-ZZ	6919-2RS	95	130	18	1,1	33,50	33,50
6820	6820-ZZ	6820-2RS	100	125	13	1,0	19,60	23,00	**6920**	6920-ZZ	6920-2RS	100	140	20	1,1	43,00	42,00

Nicht aufgeführte Grössen auf Anfrage
Dimensions non indiquées sur demande

Schulterkugellager
Roulements à billes à épaulement

Reihen E
Séries BO
L
M

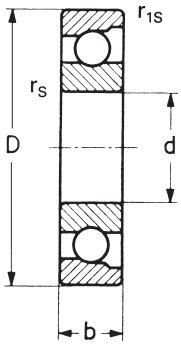

Typ type	Masse in mm dimensions en mm					Tragzahlen in kN capacité de charge en kN	
	d	D	b	rs min.	r_{1s} min.	C dynamisch dynamique	C_0 statisch statique
E 4	4	16	5	0,15	0,10	1,65	0,289
E 5	5	16	5	0,15	0,10	1,65	0,289
E 6	6	21	7	0,30	0,15	2,50	0,445
E 7	7	22	7	0,30	0,15	2,50	0,445
E 8	8	24	7	0,30	0,15	3,45	0,650
E 9	9	28	8	0,30	0,15	4,55	0,880
E 10	10	28	8	0,30	0,15	4,55	0,880
E 11	11	32	7	0,30	0,15	4,40	0,845
E 12	12	32	7	0,30	0,15	4,40	0,845
E 13	13	30	7	0,30	0,15	4,40	0,845
E 14	14	35	8	0,30	0,15	5,80	1,150
E 15	15	35	8	0,30	0,15	5,80	1,150
BO15	15	40	10	0,60	0,60	7,40	1,500
E 16	16	38	10	0,40	0,15	6,90	1,380
L 17	17	40	10	0,60	0,30	7,40	1,500
E 17	17	44	11	0,60	0,60	7,35	1,500
E 18	18	40	9	0,40	0,15	5,05	1,030
E 19	19	40	9	0,40	0,15	5,05	1,030
E 20	20	47	12	1,00	0,60	11,00	2,380
L 20	20	47	14	1,00	0,60	11,00	2,380
M 20	20	52	15				
L 25	25	52	15	1,00	0,60	8,65	1,730
M 25	25	62	17	1,10	0,60	16,00	3,000

Nicht aufgeführte Grössen auf Anfrage
Dimensions non indiquées sur demande

Schrägkugellager
Roulements à contact oblique
à une rangée de billes

Reihe
Série 72 .. B

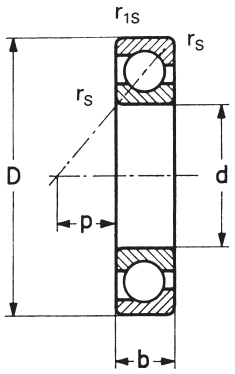

Typ type	Masse in mm dimensions en mm					Tragzahlen in kN capacité de charge en kN	
	d	D	b	rs min.	r_{1s} min.	C dynamisch dynamique	C_0 statisch statique
72 02 B	15	35	11	0,6	0,3	7,9	4,3
72 03 B	17	40	12	0,6	0,3	9,9	5,5
72 04 B	20	47	14	1,0	0,6	13,3	7,7
72 05 B	25	52	15	1,0	0,6	14,8	9,4
72 06 B	30	62	16	1,0	0,6	20,5	13,5
72 07 B	35	72	17	1,1	0,6	27,1	18,4
72 08 B	40	80	18	1,1	0,6	32,0	23,0
72 09 B	45	85	19	1,1	0,6	36,0	26,2
72 10 B	50	90	20	1,1	0,6	37,5	28,6
72 11 B	55	100	21	1,5	1,0	46,5	36,0
72 12 B	60	110	22	1,5	1,0	56,0	44,5

Reihe
Série 73 .. B

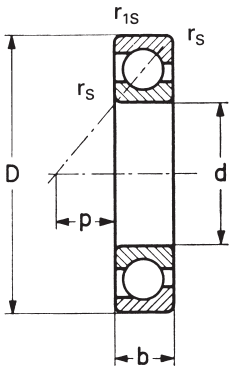

Typ type	Masse in mm dimensions en mm					Tragzahlen in kN capacité de charge en kN	
	d	D	b	rs min.	r_{1s} min.	C dynamisch dynamique	C_0 statisch statique
73 03 B	17	47	14	1,0	0,6	14,8	8,0
73 04 B	20	52	15	1,1	0,6	17,3	9,7
73 05 B	25	62	17	1,1	0,6	24,4	14,6
73 06 B	30	72	19	1,1	0,6	31,0	19,3
73 07 B	35	80	21	1,5	1,0	36,5	24,2
73 08 B	40	90	23	1,5	1,0	45,0	30,5
73 09 B	45	100	25	1,5	1,0	58,5	40,0
73 10 B	50	110	27	2,0	1,0	68,0	48,0
73 11 B	55	120	29	2,0	1,0	79,0	56,5
73 12 B	60	130	31	2,0	1,0	90,0	65,5

Nicht aufgeführte Grössen auf Anfrage
Dimensions non indiquées sur demande

Zweireihige Rillenkugellager

Roulements rigides

à deux rangées de billes

Reihe
Série **42 ..**

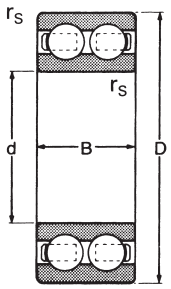

Typ type	Masse in mm dimensions en mm				Tragzahlen in kN capacité de charge en kN	
	d	D	B	rs min.	C dynamisch dynamique	C_0 statisch statique
42 00	10	30	14	0,6	9,90	7,20
42 01	12	32	14	0,6	10,30	7,60
42 02	15	35	14	0,6	11,60	9,00
42 03	17	40	16	1,0	15,30	12,30
42 04	20	47	18	1,0	19,40	16,00
42 05	25	52	18	1,0	21,10	19,10
42 06	30	62	20	1,0	28,00	27,90
42 07	35	72	23	1,1	34,00	34,50
42 08	40	80	23	1,1	40,00	42,00
42 09	45	85	23	1,1	42,50	47,50
42 10	50	90	23	1,1	45,00	53,00
42 11	55	100	25	1,5	52,50	63,50
42 12	60	110	28	1,5	66,00	76,50

Reihe
Série **43 ..**

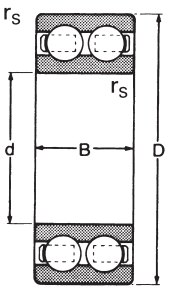

Typ type	Masse in mm dimensions en mm				Tragzahlen in kN capacité de charge en kN	
	d	D	B	rs min.	C dynamisch dynamique	C_0 statisch statique
43 02	15	42	17	1,0	15,90	9,90
43 03	17	47	19	1,0	21,50	16,40
43 04	20	52	21	1,1	27,40	22,10
43 05	25	62	24	1,1	34,50	30,00
43 06	30	72	27	1,1	40,50	36,00
43 07	35	80	31	1,5	53,00	49,00
43 08	40	90	33	1,5	67,50	63,50
43 09	45	100	36	1,5	82,50	84,50
43 10	50	110	40	2,0	91,00	95,00
43 11	55	120	43	2,0	101,00	102,00
43 12	60	130	46	2,1	120,00	123,00

Nicht aufgeführte Grössen auf Anfrage
Dimensions non indiquées sur demande

Zweireihige Schrägkugellager
Roulements à contact oblique
à deux rangées de billes

Reihe 32 ..
Série 32 .. -ZZ
32 .. -2RS

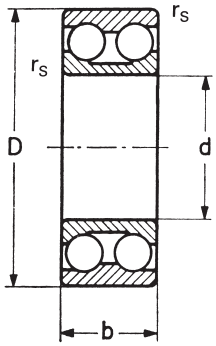

Typ type	Masse in mm dimensions en mm				Tragzahlen in kN capacité de charge en kN	
	d	D	b	rs min.	C dynamisch dynamique	C_0 statisch statique
32 00	10	30	14,3	0,6	9,80	6,60
32 01	12	32	15,9	0,6	9,80	6,65
32 02	15	35	15,9	0,6	14,70	10,10
32 03	17	40	17,5	0,6	18,40	12,90
32 04	20	47	20,6	1,0	24,60	17,90
32 05	25	52	20,6	1,0	27,30	21,80
32 06	30	62	23,8	1,0	29,40	26,10
32 07	35	72	27,0	1,1	41,00	37,50
32 08	40	80	30,2	1,1	54,00	50,50
32 09	45	85	30,2	1,1	50,50	50,50
32 10	50	90	30,2	1,1	52,50	58,50
32 11	55	100	33,3	1,5	73,50	76,00
32 12	60	110	36,5	1,5	82,00	86,50
32 13	65	120	38,1	1,5	100,00	107,00
32 14	70	125	39,7	1,5	110,00	119,00
32 15	75	130	41,3	1,5	120,00	131,00
32 16	80	140	44,4	2,1	125,00	137,00

Reihe 33 ..
Série 33 .. -ZZ
33 .. -2RS

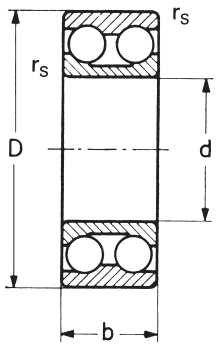

Typ type	Masse in mm dimensions en mm				Tragzahlen in kN capacité de charge en kN	
	d	D	b	rs min.	C dynamisch dynamique	C_0 statisch statique
33 02	15	42	19,0	1,0	16,50	11,60
33 03	17	47	22,2	1,0	20,40	14,80
33 04	20	52	22,2	1,1	24,60	18,00
33 05	25	62	25,4	1,1	32,50	26,60
33 06	30	72	30,2	1,1	43,50	37,00
33 07	35	80	34,9	1,5	56,50	49,00
33 08	40	90	36,5	1,5	71,00	63,00
33 09	45	100	39,7	1,5	86,50	78,50
33 10	50	110	44,4	2,0	104,00	96,00
33 11	55	120	49,2	2,0	122,00	115,00
33 12	60	130	54,0	2,1	132,00	126,00
33 13	65	140	58,7	2,1	157,00	144,00
33 14	70	150	63,5	2,1	151,00	151,00

Nicht aufgeführte Grössen auf Anfrage
Dimensions non indiquées sur demande

Pendelkugellager

Roulements à rotule

sur deux rangées de billes

Reihe
Série **12 . .**

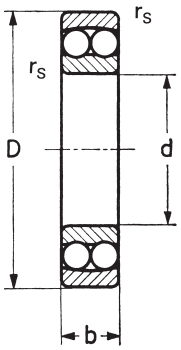

Typ type	Masse in mm dimensions en mm				Tragzahlen in kN capacité de charge en kN	
	d	D	b	rs min.	C dynamisch dynamique	C_0 statisch statique
12 00	10	30	9	0,6	5,55	1,19
12 01	12	32	10	0,6	5,70	1,27
12 02	15	35	11	0,6	7,60	1,75
12 03	17	40	12	0,6	8,00	2,01
12 04	20	47	14	1,0	10,00	2,61
12 05	25	52	15	1,0	12,20	3,30
12 06	30	62	16	1,0	15,80	4,65
12 07	35	72	17	1,1	15,90	5,10
12 08	40	80	18	1,1	19,30	6,50
12 09	45	85	19	1,1	22,00	7,35
12 10	50	90	20	1,1	22,80	8,10
12 11	55	100	21	1,5	26,90	10,00
12 12	60	110	22	1,5	30,50	11,50
12 13	65	120	23	1,5	31,00	12,50
12 14	70	125	24	1,5	35,00	13,80
12 15	75	130	25	1,5	39,00	15,70
12 16	80	140	26	2,0	40,00	17,00
12 17	85	150	28	2,0	49,50	20,80
12 18	90	160	30	2,0	57,50	23,50
12 19	95	170	32	2,1	64,00	27,10
12 20	100	180	34	2,1	69,50	29,70

Pendelkugellager

mit kegeliger Bohrung und Spannhülse

Roulements à rotule

sur deux rangées de billes
à alésage conique et à manchon de serrage

Reihe
Série **12 . . K + H 2 . .**

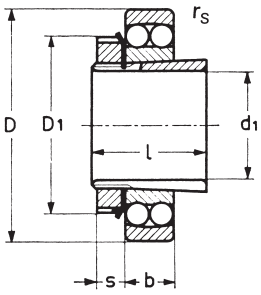

Typ type	Masse in mm dimensions en mm							Tragzahlen in kN capacité de charge en kN	
	d_1	D	b	rs min.	D_1	l	s	C dynamisch dynamique	C_0 statisch statique
12 04 K + H 2 04	17	47	14	1,0	32	24	7	10,00	2,61
12 05 K + H 2 05	20	52	15	1,0	38	26	8	12,20	3,30
12 06 K + H 2 06	25	62	16	1,0	45	27	8	15,80	4,65
12 07 K + H 2 07	30	72	17	1,1	52	29	9	15,90	5,10
12 08 K + H 2 08	35	80	18	1,1	58	31	10	19,30	6,50
12 09 K + H 2 09	40	85	19	1,1	65	33	11	22,00	7,35
12 10 K + H 2 10	45	90	20	1,1	70	35	12	22,80	8,10
12 11 K + H 2 11	50	100	21	1,5	75	37	12	26,90	10,00
12 12 K + H 2 12	55	110	22	1,5	80	38	13	30,50	11,50
12 13 K + H 2 13	60	120	23	1,5	85	40	14	31,00	12,50
12 15 K + H 2 15	65	130	25	1,5	98	43	15	39,00	15,70
12 16 K + H 2 16	70	140	26	2,0	105	46	17	40,00	17,00
12 17 K + H 2 17	75	150	28	2,0	110	50	18	49,50	20,80
12 18 K + H 2 18	80	160	30	2,0	120	52	18	57,50	23,50
12 19 K + H 2 19	85	170	32	2,1	125	55	19	64,00	27,10
12 20 K + H 2 20	90	180	34	2,1	130	58	20	69,50	29,70

Nicht aufgeführte Grössen auf Anfrage
Dimensions non indiquées sur demande

Pendelkugellager
Roulements à rotule
sur deux rangées de billes

Reihe
Série **22 .. (-2RS)**

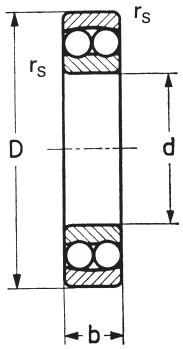

Typ type	Masse in mm dimensions en mm				Tragzahlen in kN capacité de charge en kN	
	d	D	b	rs min.	C dynamisch dynamique	C_0 statisch statique
22 00	10	30	14	0,6	7,45	1,59
22 01	12	32	14	0,6	7,75	1,73
22 02	15	35	14	0,6	7,80	1,85
22 03	17	40	16	0,6	9,95	2,42
22 04	20	47	18	1,0	12,80	3,30
22 05	25	52	18	1,0	12,40	3,45
22 06	30	62	20	1,0	15,30	4,55
22 07	35	72	23	1,1	21,70	6,60
22 08	40	80	23	1,1	22,40	7,35
22 09	45	85	23	1,1	23,30	8,15
22 10	50	90	23	1,1	23,40	8,50
22 11	55	100	25	1,5	26,70	9,90
22 12	60	110	28	1,5	34,00	12,60

Pendelkugellager
mit kegeliger Bohrung und Spannhülse
Roulements à rotule
sur deux rangées de billes
à alésage conique et à manchon de serrage

Reihe
Série **22 .. K + H 3 ..**

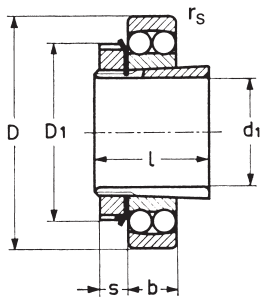

Typ type	Masse in mm dimensions en mm							Tragzahlen in kN capacité de charge en kN	
	d_1	D	b	rs min.	D_1	l	s	C dynamisch dynamique	C_0 statisch statique
22 04 K + H 3 04	17	47	18	1,0	32	28	7	12,80	3,30
22 05 K + H 3 05	20	52	18	1,0	38	29	8	12,40	3,45
22 06 K + H 3 06	25	62	20	1,0	45	31	8	15,30	4,55
22 07 K + H 3 07	30	72	23	1,1	52	35	9	21,70	6,60
22 08 K + H 3 08	35	80	23	1,1	58	36	10	22,40	7,35
22 09 K + H 3 09	40	85	23	1,1	65	39	11	23,30	8,15
22 10 K + H 3 10	45	90	23	1,1	70	42	12	23,40	8,50
22 11 K + H 3 11	50	100	25	1,5	75	45	12	26,70	9,90
22 12 K + H 3 12	55	110	28	1,5	80	47	13	34,00	12,60

Nicht aufgeführte Grössen auf Anfrage
Dimensions non indiquées sur demande

Pendelkugellager
Roulements à rotule
sur deux rangées de billes

Reihe
Série **13 ..**

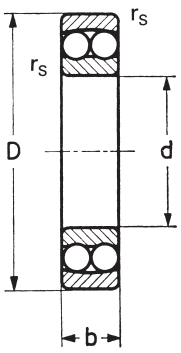

Typ type	Masse in mm dimensions en mm				Tragzahlen in kN capacité de charge en kN	
	d	D	b	rs min.	C dynamisch dynamique	C_0 statisch statique
13 00	10	35	11	0,6	7,35	1,62
13 01	12	37	12	1,0	9,65	2,16
13 02	15	42	13	1,0	12,30	2,91
13 03	17	47	14	1,0	12,70	3,20
13 04	20	52	15	1,1	12,60	3,35
13 05	25	62	17	1,1	18,20	5,00
13 06	30	72	19	1,1	21,40	6,30
13 07	35	80	21	1,5	25,30	7,85
13 08	40	90	23	1,5	29,80	9,70
13 09	45	100	25	1,5	38,50	12,70
13 10	50	110	27	2,0	43,50	14,10
13 11	55	120	29	2,0	51,50	17,90
13 12	60	130	31	2,0	57,50	20,80

Pendelkugellager
mit kegeliger Bohrung und Spannhülse
Roulements à rotule
sur deux rangées de billes
à alésage conique et à manchon de serrage

Reihe
Série **13 .. K + H 3 ..**

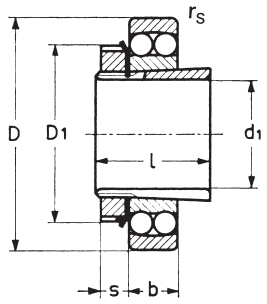

Typ type	Masse in mm dimensions en mm							Tragzahlen in kN capacité de charge en kN	
	d_1	D	b	rs min.	D_1	l	s	C dynamisch dynamique	C_0 statisch statique
13 04 K + H 3 04	17	52	15	1,1	32	28	7	12,60	3,35
13 05 K + H 3 05	20	62	17	1,1	38	29	8	18,20	5,00
13 06 K + H 3 06	25	72	19	1,1	45	31	8	21,40	6,30
13 07 K + H 3 07	30	80	21	1,5	52	35	9	25,30	7,85
13 08 K + H 3 08	35	90	23	1,5	58	36	10	29,80	9,70
13 09 K + H 3 09	40	100	25	1,5	65	39	11	38,50	12,70
13 10 K + H 3 10	45	110	27	2,0	70	42	12	43,50	14,10
13 11 K + H 3 11	50	120	29	2,0	75	45	12	51,50	17,90
13 12 K + H 3 12	55	130	31	2,0	80	47	13	57,50	20,80

Nicht aufgeführte Grössen auf Anfrage
Dimensions non indiquées sur demande

Pendelkugellager
Roulements à rotule
sur deux rangées de billes

Reihe
Série **23 .. (-2RS)**

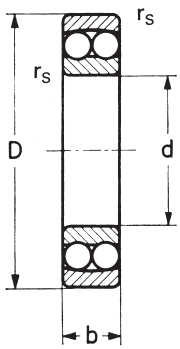

Typ type	Masse in mm dimensions en mm				Tragzahlen in kN capacité de charge en kN	
	d	D	b	rs min.	C dynamisch dynamique	C_0 statisch statique
23 02	15	42	17	1,0	12,30	2,91
23 03	17	47	19	1,0	14,70	3,55
23 04	20	52	21	1,1	18,50	4,70
23 05	25	62	24	1,1	24,90	6,60
23 06	30	72	27	1,1	32,00	8,75
23 07	35	80	31	1,5	40,00	11,30
23 08	40	90	33	1,5	45,50	13,50
23 09	45	100	36	1,5	55,00	16,70
23 10	50	110	40	2,0	65,00	20,20
23 11	55	120	43	2,0	76,50	24,00
23 12	60	130	46	2,0	88,50	28,30

Pendelkugellager
mit kegeliger Bohrung und Spannhülse
Roulements à rotule
sur deux rangées de billes
à alésage conique et à manchon de serrage

Reihe
Série **23 .. K + H 23 ..**

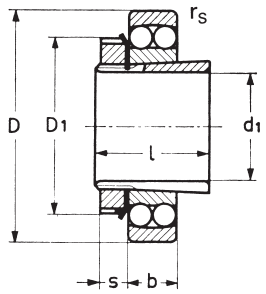

Typ type	Masse in mm dimensions en mm							Tragzahlen in kN capacité de charge en kN	
	d_1	D	b	rs min.	D_1	l	s	C dynamisch dynamique	C_0 statisch statique
23 04 K + H 23 04	17	52	21	1,1	32	24	7	18,50	4,70
23 05 K + H 23 05	20	62	24	1,1	38	35	8	24,90	6,60
23 06 K + H 23 06	25	72	27	1,1	45	38	8	32,00	8,75
23 07 K + H 23 07	30	80	31	1,5	52	43	9	40,00	11,30
23 08 K + H 23 08	35	90	33	1,5	58	46	10	45,50	13,50
23 09 K + H 23 09	40	100	36	1,5	65	50	11	55,00	16,70
23 10 K + H 23 10	45	110	40	2,0	70	55	12	65,00	20,20
23 11 K + H 23 11	50	120	43	2,0	75	59	12	76,50	24,00
23 12 K + H 23 12	55	130	46	2,0	80	62	13	88,50	28,30

Nicht aufgeführte Grössen auf Anfrage
Dimensions non indiquées sur demande

Pendelkugellager

mit breitem Innenring

Roulements à rotule

sur deux rangées de billes
à bague intérieure élargie

Reihe
Série **112 ..**

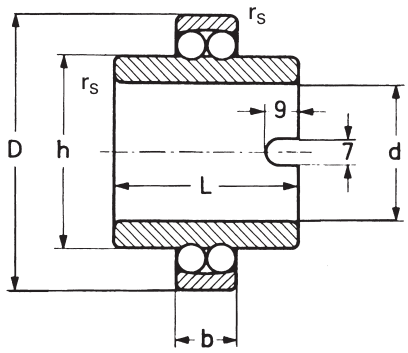

Typ type	Masse in mm dimensions en mm						Tragzahlen in kN capacité de charge en kN	
	d	D	b	L	h	rs min.	C dynamisch dynamique	C_0 statisch statique
112 04	20	47	14	40	29,2	1,5	10,00	3,45
112 05	25	52	15	44	33,3	1,5	12,20	4,40
112 06	30	62	16	48	40,1	1,5	15,60	6,20
112 07	35	72	17	52	47,7	2,0	16,00	6,95
112 08	40	80	18	56	54,0	2,0	19,30	8,80
112 09	45	85	19	58	57,7	2,0	22,00	10,00
112 10	50	90	20	58	62,7	2,0	22,80	11,00

Reihe
Série **113 ..**

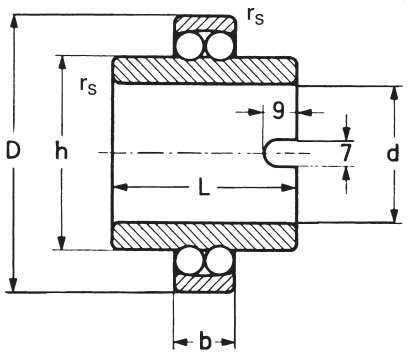

Typ type	Masse in mm dimensions en mm						Tragzahlen in kN capacité de charge en kN	
	d	D	b	L	h	rs min.	C dynamisch dynamique	C_0 statisch statique
113 04	20	52	15	44	31,5	2,0	12,50	4,40
113 05	25	62	17	48	38,0	2,0	18,00	6,70
113 06	30	72	19	52	45,0	2,0	21,20	8,50
113 07	35	80	21	56	51,7	2,5	25,00	10,60
113 08	40	90	23	58	57,7	2,5	29,00	12,90
113 09	45	100	25	60	63,9	2,5	38,00	17,00
113 10	50	110	27	62	70,3	3,0	41,50	19,30

Gehäuse dazu passend siehe Seite 50
Pour les corps correspondants voir page 50

Nicht aufgeführte Grössen auf Anfrage
Dimensions non indiquées sur demande

Zylinderrollenlager
Roulements à rouleaux cylindriques

Reihe N 2 .. (ET)
Série NU 2 .. (ET)
NJ 2 .. (ET)
NUP 2 .. (ET)

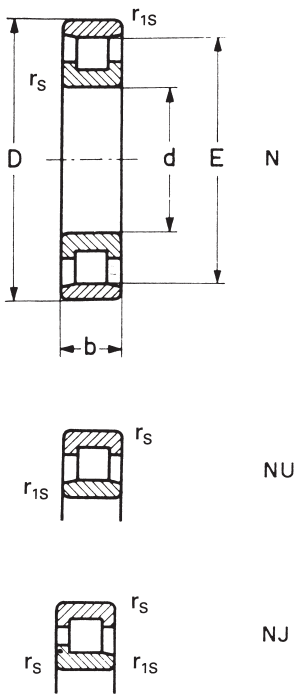

Typ type N, NU NJ NUP	Masse in mm dimensions en mm d	D	b	E	F	rs min.	r_{1s} min.	Tragzahlen in kN capacité de charge en kN C dynamisch dynamique	C_0 statisch statique
204 ET	20	47	14	40,0	26,5	1,0	0,6	25,70	22,60
205 ET	25	52	15	45,0	31,5	1,0	0,6	29,30	27,70
206 ET	30	62	16	53,5	37,5	1,0	0,6	39,00	37,50
207 ET	35	72	17	61,8	44,0	1,1	0,6	50,50	50,00
208 ET	40	80	18	70,0	49,5	1,1	1,1	55,50	55,50
209 ET	45	85	19	75,0	54,5	1,1	1,1	63,00	66,50
210 ET	50	90	20	80,4	59,5	1,1	1,1	69,00	76,50
211 ET	55	100	21	88,5	66,0	1,5	1,1	86,50	98,50
212 ET	60	110	22	97,5	72,0	1,5	1,5	97,50	107,00
213 ET	65	120	23	105,6	78,5	1,5	1,5	109,00	121,50
214 ET	70	125	24	110,5	83,5	1,5	1,5	120,00	138,00
215 ET	75	130	25	116,5	88,5	1,5	1,5	131,00	156,00
216 ET	80	140	26	125,3	95,3	2,0	2,0	140,00	168,00
217	85	150	28	133,8	101,8	2,0	2,0	120,00	140,00
218	90	160	30	143,0	107,0	2,0	2,0	152,00	178,00
219	95	170	32	151,8	113,5	2,1	2,1	158,00	183,00
220	100	180	34	160,0	120,0	2,1	2,1	183,00	217,00
221	105	190	36	168,8	126,8	2,1	2,1	201,00	241,00
222	110	200	38	178,5	132,5	2,1	2,1	229,00	272,00
224	120	215	40	191,5	143,5	2,1	2,1	248,00	299,00
226	130	230	40	204,0	156,0	3,0	3,0	258,00	320,00
228	140	250	42	221,0	169,0	3,0	3,0	297,00	375,00
230	150	270	45	238,0	182,0	3,0	3,0	345,00	435,00

Reihe NU 22 .. (ET)
Série NJ 22 .. (ET)
NUP 22 .. (ET)

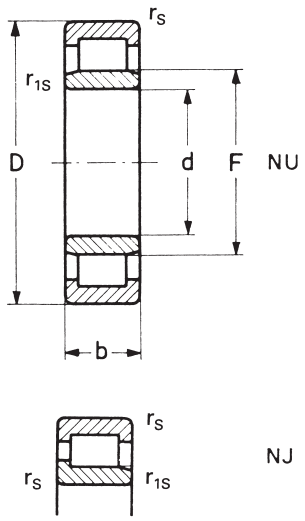

Alte Ausführung NUP und Winkelringe auf Anfrage
Ancien modèle NUP et bagues épaulées sur demande

Typ type N, NU NJ NUP	Masse in mm dimensions en mm d	D	b	F	rs min.	r_{1s} min.	Tragzahlen in kN capacité de charge en kN C dynamisch dynamique	C_0 statisch statique
22 05 ET	25	52	18	31,5	1,0	0,6	35,00	34,50
22 06 ET	30	62	20	37,5	1,0	0,6	49,00	50,00
22 07 ET	35	72	23	44,0	1,1	0,6	61,50	65,50
22 08 ET	40	80	23	49,5	1,1	1,1	72,50	77,50
22 09 ET	45	85	23	54,5	1,1	1,1	76,00	84,50
22 10 ET	50	90	23	59,5	1,1	1,1	83,50	97,00
22 11 ET	55	100	25	66,0	1,5	1,1	101,00	122,00
22 12 ET	60	110	28	72,0	1,5	1,5	131,00	157,00
22 13 ET	65	120	31	78,5	1,5	1,5	151,00	185,00
22 14 ET	70	125	31	83,5	1,5	1,5	155,00	196,00
22 15 ET	75	130	31	88,5	1,5	1,5	162,00	208,00
22 16 ET	80	140	33	95,3	2,0	2,0	187,00	245,00
22 17	85	150	36	101,8	2,0	2,0	170,00	218,00
22 18	90	160	40	107,0	2,0	2,0	207,00	265,00
22 19	95	170	43	113,5	2,1	2,1	230,00	298,00
22 20	100	180	46	120,0	2,1	2,1	246,00	315,00

Nicht aufgeführte Grössen auf Anfrage
Dimensions non indiquées sur demande

ET = verstärkte Ausführung mit Polyamidkäfig
ET = exécution renforcée avec cage en polyamide

Radial-Zylinderrollenlager
Roulements à rouleaux cylindriques

Reihe N 3 .. (ET)
Série NU 3 .. (ET)
NJ 3 .. (ET)
NUP 3 .. (ET)

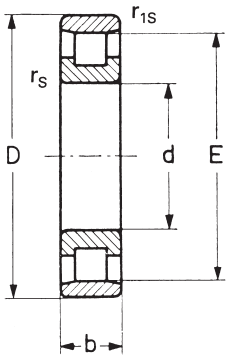

N

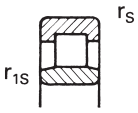

NU

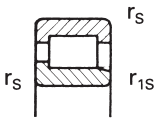

NJ

Typ type N, NU NJ NUP	Masse in mm dimensions en mm							Tragzahlen in kN capacité de charge en kN	
	d	D	b	E	F	rs min.	r_{1s} min.	C dynamisch dynamique	C_0 statisch statique
304 ET	20	52	15	44,5	27,5	1,1	0,6	31,50	26,90
305 ET	25	62	17	53,0	34,0	1,1	1,1	41,50	37,50
306 ET	30	72	19	62,0	40,5	1,1	1,1	53,00	50,00
307 ET	35	80	21	68,2	46,2	1,5	1,1	66,50	65,50
308 ET	40	90	23	77,5	52,0	1,5	1,5	83,00	81,50
309 ET	45	100	25	86,5	58,5	1,5	1,5	97,50	98,50
310 ET	50	110	27	95,0	65,0	2,0	2,0	110,00	113,00
311 ET	55	120	29	104,5	70,5	2,0	2,0	137,00	143,00
312 ET	60	130	31	113,0	77,0	2,1	2,1	150,00	157,00
313 ET	65	140	33	121,5	82,5	2,1	2,1	182,00	194,00
314 ET	70	150	35	130,0	89,0	2,1	2,1	205,00	226,00
315 ET	75	160	37	139,5	95,0	2,1	2,1	241,00	265,00
316 ET	80	170	39	147,0	101,0	2,1	2,1	258,00	285,00
317	85	180	41	156,0	108,0	3,0	3,0	212,00	228,00
318	90	190	43	165,0	115,0	3,0	3,0	240,00	265,00
319	95	200	45	173,5	121,5	3,0	3,0	259,00	289,00
320	100	215	47	185,5	129,5	3,0	3,0	299,00	335,00
321	105	225	49	195,0	135,0	3,0	3,0	320,00	360,00
322	110	240	50	207,0	143,0	3,0	3,0	360,00	400,00
324	120	260	55	226,0	154,0	3,0	3,0	450,00	510,00
326	130	280	58	243,0	167,0	4,0	4,0	500,00	570,00
328	140	300	62	260,0	180,0	4,0	4,0	530,00	640,00
330	150	320	65	277,0	193,0	4,0	4,0	590,00	690,00

Reihe NU 23 ..
Série NJ 23 ..
NUP 23 ..

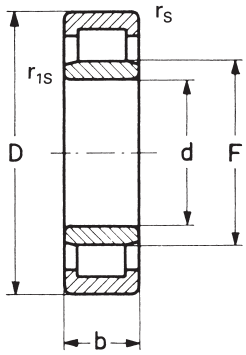

NU

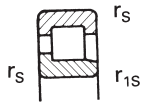

NJ

Alte Ausführung NUP und Winkelringe auf Anfrage
Ancien modèle NUP et bagues épaulées sur demande

Typ type N, NU NJ NUP	Masse in mm dimensions en mm						Tragzahlen in kN capacité de charge en kN	
	d	D	b	F	rs min.	r_{1s} min.	C dynamisch dynamique	C_0 statisch statique
23 05	25	62	24	35,0	1,1	1,1	42,50	41,00
23 06	30	72	27	42,0	1,1	1,1	51,50	51,00
23 07	35	80	31	46,2	1,5	1,1	60,50	60,00
23 08	40	90	33	53,5	1,5	1,5	82,50	88,00
23 09	45	100	36	58,5	1,5	1,5	99,00	104,00
23 10	50	110	40	65,0	2,0	2,0	121,00	131,00
23 11	55	120	43	70,5	2,0	2,0	148,00	162,00
23 12	60	130	46	77,0	2,1	2,1	169,00	188,00
23 13	65	140	48	83,5	2,1	2,1	188,00	212,00
23 14	70	150	51	90,0	2,1	2,1	223,00	262,00
23 15	75	160	55	95,5	2,1	2,1	258,00	300,00
23 16	80	170	58	103,0	2,1	2,1	279,00	330,00
23 17	85	180	60	108,0	3,0	3,0	315,00	380,00
23 18	90	190	64	115,0	3,0	3,0	325,00	395,00
23 19	95	200	67	121,5	3,0	3,0	370,00	460,00
23 20	100	215	73	129,5	3,0	3,0	410,00	505,00

Nicht aufgeführte Grössen auf Anfrage
Dimensions non indiquées sur demande

ET = verstärkte Ausführung mit Polyamidkäfig
ET = exécution renforcée avec cage en polyamide

Zylinderrollenlager
Roulements à rouleaux cylindriques

Reihe N 4 ..
Série NU 4 ..
NJ 4 ..
NUP 4 ..

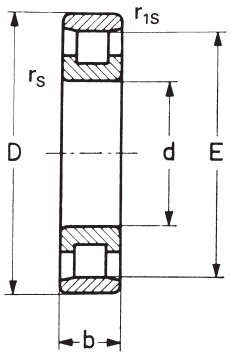

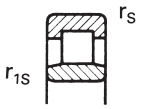

NU

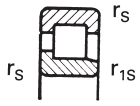

NJ

Alte Ausführung NUP und Winkelringe auf Anfrage
Ancien modèle NUP et bagues épaulées sur demande

Typ type N, NU NJ NUP	Masse in mm dimensions en mm d	D	b	E	F	rs min.	r_{1s} min.	Tragzahlen in kN capacité de charge en kN C dynamisch dynamique	C_0 statisch statique
406	30	90	23	73,0	45,0	1,5	1,5	62,50	55,00
407	35	100	25	83,0	53,0	1,5	1,5	75,50	69,00
408	40	110	27	92,0	58,0	2,0	2,0	95,50	89,00
409	45	120	29	100,5	64,5	2,0	2,0	107,00	102,00
410	50	130	31	110,8	70,8	2,1	2,1	129,00	124,00
411	55	140	33	117,2	77,2	2,1	2,1	139,00	138,00
412	60	150	35	127,0	83,0	2,1	2,1	167,00	168,00
413	65	160	37	135,3	89,3	2,1	2,1	182,00	186,00
414	70	180	42	152,0	100,0	3,0	3,0	228,00	236,00
415	75	190	45	160,5	104,5	3,0	3,0	262,00	274,00
416	80	200	48	170,0	110,0	3,0	3,0	299,00	315,00
417	85	210	52	177,0	113,0	4,0	4,0	335,00	350,00
418	90	225	54	191,5	123,5	4,0	4,0	375,00	400,00
419	95	240	55	201,5	133,5	4,0	4,0	400,00	445,00
420	100	250	58	211,0	139,0	4,0	4,0	450,00	500,00

Zweireihige Zylinderrollenlager
Roulements à deux rangées de rouleaux cylindriques

Reihe
Série NN 30 .. K

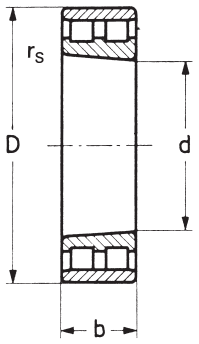

Kegel
Cône 1:12

Auf Anfrage auch mit zylindrischer Bohrung lieferbar
Sur demande, disponibles également avec alésage cylindrique

Typ type	Masse in mm dimensions en mm d	D	b	rs	Tragzahlen in kN capacité de charge en kN C dynamisch dynamique	C_0 statisch statique
NN 30 05 K	25	47	16	0,6	25,80	30,00
NN 30 06 K	30	55	19	1,0	31,00	37,00
NN 30 07 K	35	62	20	1,0	39,50	50,00
NN 30 08 K	40	68	21	1,0	43,50	55,50
NN 30 09 K	45	75	23	1,0	52,00	68,50
NN 30 10 K	50	80	23	1,0	53,00	72,50
NN 30 11 K	55	90	26	1,1	69,50	96,50
NN 30 12 K	60	95	26	1,1	73,50	106,00
NN 30 13 K	65	100	26	1,1	77,00	116,00
NN 30 14 K	70	110	30	1,1	94,70	143,00
NN 30 15 K	75	115	30	1,1	96,50	149,00
NN 30 16 K	80	125	34	1,1	119,00	186,00
NN 30 17 K	85	130	34	1,1	122,00	194,00
NN 30 18 K	90	140	37	1,5	143,00	228,00
NN 30 19 K	95	145	37	1,5	146,00	237,00
NN 30 20 K	100	150	37	1,5	149,00	247,00

Nicht aufgeführte Grössen auf Anfrage
Dimensions non indiquées sur demande

Kegelrollenlager
Roulements à rouleaux coniques

Reihe
Série **302 ..**

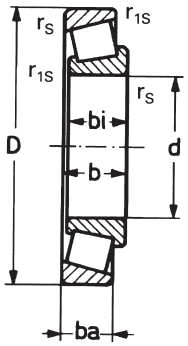

Type type	Masse in mm dimensions en mm								Tragzahlen in kN capacité de charge en kN	
	d	D	bi	ba	b max.	b min.	rs min.	r_{1s} min.	C dynamisch dynamique	C_0 statisch statique
302 03	17	40	12	11	13,5	13,0	1,0	1,0	20,10	19,90
302 04	20	47	14	12	15,5	15,0	1,0	1,0	27,90	28,50
302 05	25	52	15	13	16,5	16,0	1,0	1,0	32,00	35,00
302 06	30	62	16	14	17,5	17,0	1,0	1,0	43,00	47,50
302 07	35	72	17	15	18,5	18,0	1,5	1,5	54,00	59,50
302 08	40	80	18	16	20,0	19,5	1,5	1,5	63,50	70,00
302 09	45	85	19	16	21,0	20,5	1,5	1,5	68,50	79,50
302 10	50	90	20	17	22,0	21,5	1,5	1,5	76,00	91,50
302 11	55	100	21	18	23,0	22,5	2,0	1,5	94,50	113,00
302 12	60	110	22	19	24,0	23,5	2,0	1,5	104,00	123,00
302 13	65	120	23	20	25,0	24,5	2,0	1,5	122,00	151,00
302 14	70	125	24	21	26,5	26,0	2,0	1,5	132,00	163,00
302 15	75	130	25	22	27,5	27,0	2,0	1,5	143,00	182,00
302 16	80	140	26	22	28,5	28,0	2,5	2,0	157,00	195,00
302 17	85	150	28	24	31,0	30,0	2,5	2,0	184,00	233,00
302 18	90	160	30	26	33,0	32,0	2,5	2,0	201,00	256,00
302 19	95	170	32	27	35,0	34,0	3,0	2,5	223,00	286,00
302 20	100	180	34	29	37,5	36,5	3,0	2,5	255,00	330,00

Reihe
Série **322 ..**

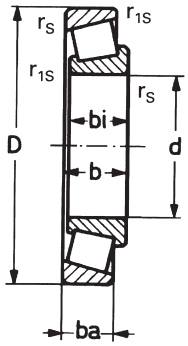

Type type	Masse in mm dimensions en mm								Tragzahlen in kN capacité de charge en kN	
	d	D	bi	ba	b max.	b min.	rs min.	r_{1s} min.	C dynamisch dynamique	C_0 statisch statique
322 06	30	62	20	17	21,5	21,0	1,0	1,0	52,00	60,00
322 07	35	72	23	19	24,5	24,0	1,5	1,5	70,50	83,50
322 08	40	80	23	19	25,0	24,5	1,5	1,5	77,00	90,50
322 09	45	85	23	19	25,0	24,5	1,5	1,5	83,00	102,00
322 10	50	90	23	19	25,0	24,5	1,5	1,5	87,50	109,00
322 11	55	100	25	21	27,0	26,5	2,0	1,5	110,00	137,00
322 12	60	110	28	24	30,0	29,5	2,0	1,5	131,00	167,00
322 13	65	120	31	27	33,0	32,5	2,0	1,5	157,00	202,00
322 14	70	125	31	27	33,5	33,0	2,0	1,5	157,00	205,00
322 15	75	130	31	27	33,5	33,0	2,0	1,5	165,00	219,00
322 16	80	140	33	28	35,5	35,0	2,5	2,0	192,00	254,00
322 17	85	150	36	30	39,0	38,0	2,5	2,0	210,00	277,00
322 18	90	160	40	34	43,0	42,0	2,5	2,0	256,00	350,00
322 19	95	170	43	37	46,0	45,0	3,0	2,5	289,00	400,00
322 20	100	180	46	39	49,5	48,5	3,0	2,5	325,00	450,00

Nicht aufgeführte Grössen auf Anfrage
Dimensions non indiquées sur demande

Kegelrollenlager
Roulements à rouleaux coniques

Reihe
Série **303 ..**

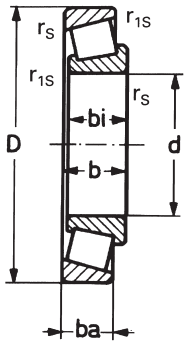

Type type	Masse in mm dimensions en mm								Tragzahlen in kN capacité de charge en kN	
	d	D	bi	ba	b max.	b min.	rs min.	r_{1s} min.	C dynamisch dynamique	C_0 statisch statique
303 02	15	42	13	11	14,5	14,0	1,0	1,0	23,60	21,10
303 03	17	47	14	12	15,5	15,0	1,0	1,0	29,20	26,70
303 04	20	52	15	13	16,5	16,0	1,5	1,5	35,00	33,50
303 05	25	62	17	15	18,5	18,0	1,5	1,5	47,50	46,00
303 06	30	72	19	16	21,0	20,5	1,5	1,5	59,50	60,00
303 07	35	80	21	18	23,0	22,5	2,0	1,5	76,00	79,00
303 08	40	90	23	20	25,5	25,0	2,0	1,5	90,50	101,00
303 09	45	100	25	22	27,5	27,0	2,0	1,5	112,00	127,00
303 10	50	110	27	23	29,5	29,0	2,5	2,0	130,00	148,00
303 11	55	120	29	25	32,0	31,0	2,5	2,0	150,00	171,00
303 12	60	130	31	26	34,0	33,0	3,0	2,5	174,00	201,00
303 13	65	140	33	28	36,5	35,5	3,0	2,5	200,00	233,00
303 14	70	150	35	30	38,5	37,5	3,0	2,5	227,00	268,00
303 15	75	160	37	31	40,5	39,5	3,0	2,5	253,00	300,00
303 16	80	170	39	33	43,0	42,0	3,0	2,5	276,00	330,00
303 17	85	180	41	34	45,0	44,0	4,0	3,0	310,00	375,00
303 18	90	190	43	36	47,0	46,0	4,0	3,0	305,00	360,00
303 19	95	200	45	38	50,0	49,0	4,0	3,0	335,00	400,00
303 20	100	215	47	39	52,0	51,0	4,0	3,0	365,00	435,00

Reihe
Série **323 ..**

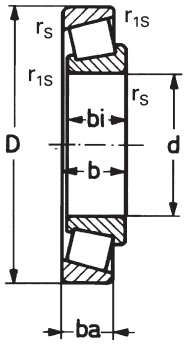

Type type	Masse in mm dimensions en mm								Tragzahlen in kN capacité de charge en kN	
	d	D	bi	ba	b max.	b min.	rs min.	r_{1s} min.	C dynamisch dynamique	C_0 statisch statique
323 04	20	52	21	18	22,5	22,0	1,5	1,5	45,50	47,50
323 05	25	62	24	20	25,5	25,0	1,5	1,5	62,50	66,00
323 06	30	72	27	23	29,0	28,5	1,5	1,5	80,00	88,50
323 07	35	80	31	25	33,0	32,5	2,0	1,5	99,00	111,00
323 08	40	90	33	27	35,5	35,0	2,0	1,5	120,00	145,00
323 09	45	100	36	30	38,5	38,0	2,0	1,5	144,00	177,00
323 10	50	110	40	33	42,5	42,0	2,5	2,0	176,00	220,00
323 11	55	120	43	35	46,0	45,0	2,5	2,0	204,00	253,00
323 12	60	130	46	37	49,0	48,0	3,0	2,5	233,00	295,00
323 13	65	140	48	39	51,5	50,5	3,0	2,5	267,00	340,00
323 14	70	150	51	42	54,5	53,5	3,0	2,5	300,00	390,00
323 15	75	160	55	45	58,5	57,5	3,0	2,5	340,00	445,00
323 16	80	170	58	48	62,0	61,0	3,0	2,5	385,00	505,00
323 17	85	180	60	49	64,0	63,0	4,0	3,0	410,00	535,00
323 18	90	190	64	53	68,0	67,0	4,0	3,0	450,00	590,00
323 19	95	200	67	55	72,0	71,0	4,0	3,0	460,00	600,00
323 20	100	215	73	60	78,0	77,0	4,0	3,0	505,00	665,00

Nicht aufgeführte Grössen auf Anfrage
Dimensions non indiquées sur demande

Kegelrollenlager
Roulements à rouleaux coniques

Reihe
Série 313 ..

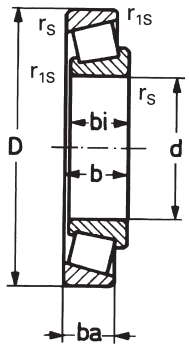

Type type	Masse in mm dimensions en mm								Tragzahlen in kN capacité de charge en kN	
	d	D	bi	ba	b max.	b min.	rs min.	r_{1s} min.	C dynamisch dynamique	C_0 statisch statique
313 05	25	62	17	13	18,25		1,5	1,5	31,50	31,00
313 06	30	72	19	14	20,75		1,5	1,5	41,50	42,00
313 07	35	80	21	15	22,75		2,0	1,5	62,00	68,00
313 08	40	90	23	17	25,25		2,0	1,5	80,00	89,50
313 09	45	100	25	18	27,25		2,0	1,5	95,50	109,00
313 10	50	110	27	19	29,25		2,5	2,0	114,00	132,00
313 11	55	120	29	21	31,50		2,5	2,0	131,00	153,00
313 12	60	130	31	22	33,50		3,0	2,5	151,00	177,00
313 13	65	140	33	23	36,00		3,0	2,5	173,00	205,00
313 14	70	150	35	25	38,00		3,0	2,5	192,00	229,00
313 15	75	160	37	26	40,00		3,0	2,5	211,00	251,00
313 16	80	170	39	27	42,50		3,0	2,5	236,00	284,00
313 17	85	180	41	28	44,50		4,0	3,0	261,00	315,00
313 18	90	190	43	30	46,50		4,0	3,0	264,00	315,00

Reihe
Série 320 .. X

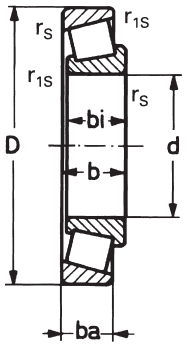

Type type	Masse in mm dimensions en mm								Tragzahlen in kN capacité de charge en kN	
	d	D	bi	ba	b max.	b min.	rs min.	r_{1s} min.	C dynamisch dynamique	C_0 statisch statique
320 04X	20	42	15	12,0	15		0,6	0,6	24,60	27,40
320/22X	22	44	15	11,5	15		0,6	0,6	25,60	29,40
320 05X	25	47	15	11,5	15		0,6	0,6	27,40	33,00
320/28X	28	52	16	12,0	16		1,0	1,0	32,00	39,00
320 06X	30	55	17	13,0	17		1,0	1,0	36,00	44,50
320/32X	32	58	17	13,0	17		1,0	1,0	37,50	47,00
320 07X	35	62	18	14,0	18		1,0	1,0	43,50	55,50
320 08X	40	68	19	14,5	19		1,0	1,0	52,50	71,00
320 09X	45	75	20	15,5	20		1,0	1,0	60,00	83,00
320 10X	50	80	20	15,5	20		1,0	1,0	61,00	87,00
320 11X	55	90	23	17,5	23		1,5	1,5	81,50	117,00
320 12X	60	95	23	17,5	23		1,5	1,5	85,50	127,00
320 13X	65	100	23	17,5	23		1,5	1,5	86,50	132,00
320 14X	70	110	25	19,0	25		1,5	1,5	104,00	158,00
320 15X	75	115	25	19,0	25		1,5	1,5	109,00	171,00
320 16X	80	125	29	22,0	29		1,5	1,5	140,00	222,00
320 17X	85	130	29	22,0	29		1,5	1,5	143,00	231,00
320 18X	90	140	32	24,0	32		2,0	1,5	170,00	273,00
320 19X	95	145	32	24,0	32		2,0	1,5	173,00	283,00
320 20X	100	150	32	24,0	32		3,0	1,5	176,00	294,00

Nicht aufgeführte Grössen auf Anfrage
Dimensions non indiquées sur demande

Pendelrollenlager
Roulements à rotule

sur deux rangées de tonneaux

Reihe
Série **230 ..**

Reihe
Série **230 .. K + H 30 ..**

mit kegeliger Bohrung und Spannhülse
à alésage conique et à manchon
de serrage

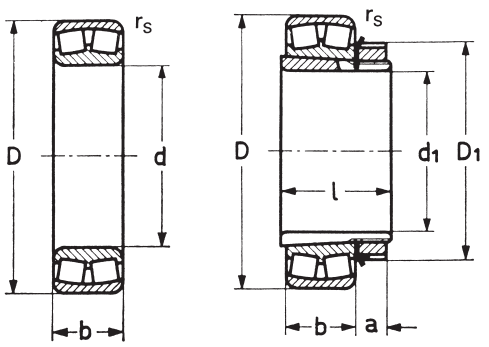

Type type	Masse in mm dimensions en mm d	D	b	rs min.	Type type	Masse in mm dimensions en mm d_1	l	D_1	a	Tragzahlen in kN capacité de charge en kN C dynamisch dynamique	C_0 statisch statique
230 24	120	180	46	2,0	**230 24 K + H 3024**	110	72	145	22	315,00	525,00
230 26	130	200	52	2,0	**230 26 K + H 3026**	115	80	155	23	400,00	655,00
230 28	140	210	53	2,0	**230 28 K + H 3028**	125	82	165	24	420,00	715,00
230 30	150	225	56	2,1	**230 30 K + H 3030**	135	87	180	26	470,00	815,00
230 32	160	240	60	2,1	**230 32 K + H 3032**	140	93	190	28	540,00	955,00
230 34	170	260	67	2,1	**230 34 K + H 3034**	150	101	200	29	640,00	1090,00
230 36	180	280	74	2,1	**230 36 K + H 3036**	160	109	210	30	750,00	1270,00
230 38	190	290	75	2,1	**230 38 K + H 3038**	170	112	220	31	775,00	1350,00
230 40	200	310	82	2,1	**230 40 K + H 3040**	180	120	240	32	940,00	1700,00
230 44	220	340	90	3,0	**230 44 K + H 3044**	200	126	260	30	1090,00	1980,00
230 48	240	360	92	3,0	**230 48 K + H 3048**	220	133	290	34	1160,00	2140,00
230 52	260	400	104	4,0	**230 52 K + H 3052**	240	145	310	34	1430,00	2580,00
230 56	280	420	106	4,0	**230 56 K + H 3056**	260	152	330	38	1540,00	2950,00
230 60	300	460	118	4,0	**230 60 K + H 3060**	280	168	360	42	1920,00	3700,00

Reihe
Série **231 ..**

mit kegeliger Bohrung und Spannhülse
à alésage conique et à manchon
de serrage

Reihe
Série **231 .. K + H 31 ..**

Type type	Masse in mm dimensions en mm d	D	b	rs min.	Type type	Masse in mm dimensions en mm d_1	l	D_1	a	Tragzahlen in kN capacité de charge en kN C dynamisch dynamique	C_0 statisch statique
231 22	110	180	56	2,0	**231 22 K + H 3122**	100	81	145	21	385,00	630,00
231 24	120	200	62	2,0	**231 24 K + H 3124**	110	88	155	22	465,00	720,00
231 26	130	210	64	2,0	**231 26 K + H 3126**	115	92	165	23	505,00	825,00
231 28	140	225	68	2,1	**231 28 K + H 3128**	125	97	180	24	580,00	945,00
231 30	150	250	80	2,1	**231 30 K + H 3130**	135	111	195	26	725,00	1180,00
231 32	160	270	86	2,1	**231 32 K + H 3132**	140	119	210	28	855,00	1400,00
231 34	170	280	88	2,1	**231 34 K + H 3134**	150	122	220	29	940,00	1570,00
231 36	180	300	96	3,0	**231 36 K + H 3136**	160	131	230	30	1050,00	1760,00
231 38	190	320	104	3,0	**231 38 K + H 3138**	170	141	240	31	1190,00	2020,00
231 40	200	340	112	3,0	**231 40 K + H 3140**	180	150	250	32	1360,00	2330,00
231 44	220	370	120	4,0	**231 44 K + H 3144**	200	158	280	32	1570,00	2710,00
231 48	240	400	128	4,0	**231 48 K + H 3148**	220	169	300	34	1790,00	3100,00
231 52	260	440	144	4,0	**231 52 K + H 3152**	240	187	330	36	2160,00	3750,00
231 56	280	460	146	5,0	**231 56 K + H 3156**	260	192	350	38	2320,00	4000,00
231 60	300	500	160	5,0	**231 60 K + H 3160**	280	208	380	40	2670,00	4800,00

Auch mit Abziehhülsen lieferbar
Disponibles aussi avec manchons de démontage

Nicht aufgeführte Grössen auf Anfrage
Dimensions non indiquées sur demande

Pendelrollenlager
Roulements à rotule

sur deux rangées de tonneaux

Reihe
Série 222 ..

Reihe
Série 222 .. K + H 3 ..

mit kegeliger Bohrung und Spannhülse
à alésage conique et à manchon
de serrage

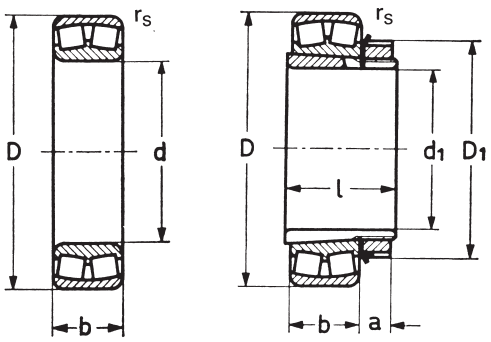

Type type	Masse in mm dimensions en mm				Type type	Masse in mm dimensions en mm				Tragzahlen in kN capacité de charge en kN	
	d	D	b	rs min.		d_1	l	D_1	a	C dynamisch dynamique	C_0 statisch statique
222 08	40	80	23	1,1	**222 08 K + H 308**	35	36	58	10	89,50	95,00
222 09	45	85	23	1,1	**222 09 K + H 309**	40	39	65	11	95,00	107,00
222 10	50	90	23	1,1	**222 10 K + H 310**	45	42	70	12	99,50	116,00
222 11	55	100	25	1,5	**222 11 K + H 311**	50	45	75	12	122,00	143,00
222 12	60	110	28	1,5	**222 12 K + H 312**	55	47	80	13	150,00	174,00
222 13	65	120	31	1,5	**222 13 K + H 313**	60	50	85	14	175,00	216,00
222 14	70	125	31	1,5						182,00	230,00
222 15	75	130	31	1,5	**222 15 K + H 315**	65	55	98	15	190,00	247,00
222 16	80	140	33	2,0	**222 16 K + H 316**	70	59	105	17	214,00	273,00
222 17	85	150	36	2,0	**222 17 K + H 317**	75	63	110	18	251,00	315,00
222 18	90	160	40	2,0	**222 18 K + H 318**	80	65	120	18	292,00	375,00
222 19	95	170	43	2,1	**222 19 K + H 319**	85	68	125	19	330,00	423,00
222 20	100	180	46	2,1	**222 20 K + H 320**	90	71	130	20	375,00	490,00
222 22	110	200	53	2,1	**222 22 K + H 322**	100	77	145	21	475,00	635,00
222 24	120	215	58	2,1	**222 24 K + H 3124**	110	88	155	22	550,00	755,00
222 26	130	230	64	3,0	**222 26 K + H 3126**	115	92	165	23	655,00	915,00
222 28	140	250	68	3,0	**222 28 K + H 3128**	125	97	180	24	695,00	940,00
222 30	150	270	73	3,0	**222 30 K + H 3130**	135	111	195	26	765,00	1120,00

Reihe
Série 232 ..

mit kegeliger Bohrung und Spannhülse
à alésage conique et à manchon
de serrage

Reihe
Série 232 .. K + H 23 ..

Type type	Masse in mm dimensions en mm				Type type	Masse in mm dimensions en mm				Tragzahlen in kN capacité de charge en kN	
	d	D	b	rs min.		d_1	l	D_1	a	C dynamisch dynamique	C_0 statisch statique
232 18	90	160	52,4	2,0	**232 18 K + H 2318**	80	86	120	18	340,00	490,00
232 20	100	180	60,3	2,1	**232 20 K + H 2320**	90	97	130	20	420,00	605,00
232 22	110	200	69,8	2,1	**232 22 K + H 2322**	100	105	145	21	515,00	760,00
232 24	120	215	76,0	2,1	**232 24 K + H 2324**	110	112	155	22	630,00	970,00
232 26	130	230	80,0	3,0	**232 26 K + H 2326**	115	121	165	23	700,00	1080,00
232 28	140	250	88,0	3,0	**232 28 K + H 2328**	125	131	180	24	835,00	1300,00
232 30	150	270	96,0	3,0	**232 30 K + H 2330**	135	139	195	26	975,00	1560,00
232 32	160	290	104,0	3,0	**232 32 K + H 2332**	140	147	210	28	1100,00	1770,00
232 34	170	310	110,0	4,0	**232 34 K + H 2334**	150	154	220	29	1200,00	1910,00
232 36	180	320	112,0	4,0	**232 36 K + H 2336**	160	161	230	30	1300,00	2110,00
232 38	190	340	120,0	4,0	**232 38 K + H 2338**	170	169	240	31	1440,00	2350,00
232 40	200	360	128,0	4,0	**232 40 K + H 2340**	180	176	250	32	1660,00	2750,00

Auch mit Abziehhülsen lieferbar
Disponibles aussi avec manchons de démontage

Nicht aufgeführte Grössen auf Anfrage
Dimensions non indiquées sur demande

Pendelrollenlager
Roulements à rotule

sur deux rangées de tonneaux

Reihe
Série **213 ..**

Reihe
Série **213 .. K + H 3 ..**

mit kegeliger Bohrung und Spannhülse
à alésage conique et à manchon
de serrage

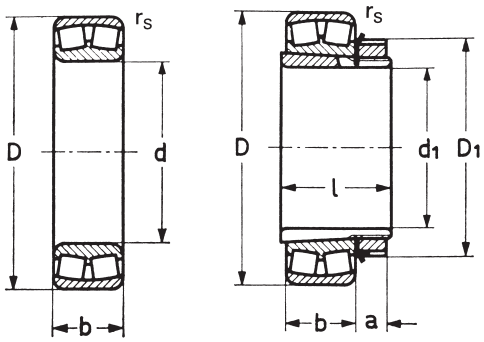

Type type	Masse in mm dimensions en mm d	D	b	rs min.	Type type	Masse in mm dimensions en mm d_1	l	D_1	a	Tragzahlen in kN capacité de charge en kN C dynamisch dynamique	C_0 statisch statique
213 08	40	90	23	1,5	**213 08 K + H 308**	35	36	58	10	87,50	93,00
213 09	45	100	25	1,5	**213 09 K + H 309**	40	39	65	11	103,00	107,00
213 10	50	110	27	2,0	**213 10 K + H 310**	45	42	70	12	118,00	128,00
213 11	55	120	29	2,0	**213 11 K + H 311**	50	45	75	12	140,00	164,00
213 12	60	130	31	2,1	**213 12 K + H 312**	55	47	80	13	163,00	195,00
213 13	65	140	33	2,1	**213 13 K + H 313**	60	50	85	14	180,00	217,00
213 14	70	150	35	2,1						216,00	258,00
213 15	75	160	37	2,1	**213 15 K + H 315**	65	55	98	15	236,00	283,00
213 16	80	170	39	2,1	**213 16 K + H 316**	70	59	105	17	263,00	315,00
213 17	85	180	41	3,0	**213 17 K + H 317**	75	63	110	18	290,00	360,00
213 18	90	190	43	3,0	**213 18 K + H 318**	80	65	120	18	320,00	400,00
213 19	95	200	45	3,0	**213 19 K + H 319**	85	68	125	19	330,00	440,00
213 20	100	215	47	3,0	**213 20 K + H 320**	90	71	130	20	360,00	495,00

Reihe
Série **223 ..**

mit kegeliger Bohrung und Spannhülse
à alésage conique et à manchon
de serrage

Reihe
Série **223 .. K + H 23 ..**

Type type	Masse in mm dimensions en mm d	D	b	rs min.	Type type	Masse in mm dimensions en mm d_1	l	D_1	a	Tragzahlen in kN capacité de charge en kN C dynamisch dynamique	C_0 statisch statique
223 08	40	90	33	1,5	**223 08 K + H 2308**	35	46	58	10	135,00	152,00
223 09	45	100	36	1,5	**223 09 K + H 2309**	40	50	65	11	160,00	181,00
223 10	50	110	40	2,0	**223 10 K + H 2310**	45	55	70	12	197,00	224,00
223 11	55	120	43	2,0	**223 11 K + H 2311**	50	59	75	12	226,00	264,00
223 12	60	130	46	2,1	**223 12 K + H 2312**	55	62	80	13	265,00	310,00
223 13	65	140	48	2,1	**223 13 K + H 2313**	60	65	85	14	305,00	355,00
223 14	70	150	51	2,1						335,00	400,00
223 15	75	160	55	2,1	**223 15 K + H 2315**	65	73	98	15	385,00	465,00
223 16	80	170	58	2,1	**223 16 K + H 2316**	70	78	105	17	430,00	525,00
223 17	85	180	60	3,0	**223 17 K + H 2317**	75	82	110	18	470,00	565,00
223 18	90	190	64	3,0	**223 18 K + H 2318**	80	86	120	18	530,00	645,00
223 19	95	200	67	3,0	**223 19 K + H 2319**	85	90	125	19	575,00	705,00
223 20	100	215	73	3,0	**223 20 K + H 2320**	90	97	130	20	670,00	865,00

Auch mit Abziehhülsen lieferbar
Disponibles aussi avec manchons de démontage

Nicht aufgeführte Grössen auf Anfrage
Dimensions non indiquées sur demande

Einseitig wirkende Axial-Rillenkugellager

Butées à billes à simple effet

Reihe
Série **511 ..**

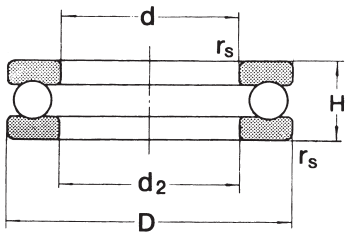

Typ type	Masse in mm dimensions en mm					Tragzahlen in kN capacité de charge en kN	
	d	d_2 min.	D	H	rs min.	C dynamisch dynamique	C_0 statisch statique
511 00	10	11	24	9	0,3	10,10	14,00
511 01	12	13	26	9	0,3	10,40	15,40
511 02	15	16	28	9	0,3	10,60	16,80
511 03	17	18	30	9	0,3	11,40	19,50
511 04	20	21	35	10	0,3	15,10	26,60
511 05	25	26	42	11	0,6	19,70	37,00
511 06	30	32	47	11	0,6	20,60	42,00
511 07	35	37	52	12	0,6	22,10	49,50
511 08	40	42	60	13	0,6	27,10	63,00
511 09	45	47	65	14	0,6	28,10	69,00
511 10	50	52	70	14	0,6	29,00	75,50
511 11	55	57	78	16	0,6	35,00	93,00
511 12	60	62	85	17	1,0	41,50	113,00
511 13	65	67	90	18	1,0	42,00	117,00
511 14	70	72	95	18	1,0	43,50	127,00
511 15	75	77	100	19	1,0	43,50	131,00
511 16	80	82	105	19	1,0	45,00	141,00
511 17	85	87	110	19	1,0	46,50	150,00
511 18	90	92	120	22	1,0	60,00	190,00
511 20	100	102	135	25	1,0	86,00	268,00
511 22	110	112	145	25	1,0	88,00	288,00
511 24	120	122	155	25	1,0	90,00	310,00
511 26	130	132	170	30	1,0	105,00	350,00
511 28	140	142	180	31	1,0	107,00	375,00

Reihe
Série **512 ..**

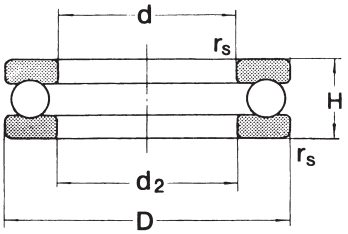

Typ type	Masse in mm dimensions en mm					Tragzahlen in kN capacité de charge en kN	
	d	d_2 min.	D	H	rs min.	C dynamisch dynamique	C_0 statisch statique
512 00	10	12	26	11	0,6	12,80	17,10
512 01	12	14	28	11	0,6	13,30	19,00
512 02	15	17	32	12	0,6	16,70	24,80
512 03	17	19	35	12	0,6	17,30	27,30
512 04	20	22	40	14	0,6	22,50	37,50
512 05	25	27	47	15	0,6	28,00	50,50
512 06	30	32	52	16	0,6	29,50	58,00
512 07	35	37	62	18	1,0	39,50	78,00
512 08	40	42	68	19	1,0	47,50	98,50
512 09	45	47	73	20	1,0	48,00	105,00
512 10	50	52	78	22	1,0	49,00	111,00
512 11	55	57	90	25	1,0	70,00	159,00
512 12	60	62	95	26	1,0	71,50	169,00
512 13	65	67	100	27	1,0	75,50	189,00
512 14	70	72	105	27	1,0	74,00	189,00
512 15	75	77	110	27	1,0	78,00	209,00
512 16	80	82	115	28	1,0	79,00	218,00
512 17	85	88	125	31	1,0	96,00	264,00
512 18	90	93	135	35	1,1	114,00	310,00
512 20	100	103	150	38	1,1	135,00	375,00
512 22	110	113	160	38	1,1	136,00	395,00
512 24	120	123	170	39	1,1	141,00	430,00
512 26	130	133	190	45	1,5	183,00	550,00
512 28	140	143	200	46	1,5	186,00	575,00

Nicht aufgeführte Grössen auf Anfrage
Dimensions non indiquées sur demande

Einseitig wirkende Axial-Rillenkugellager

Butées à billes à simple effet

Reihe
Série 513 ..

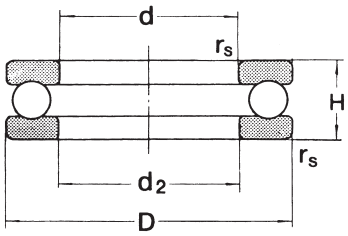

Typ type	Masse in mm dimensions en mm					Tragzahlen in kN capacité de charge en kN	
	d	d_2 min.	D	H	rs	C dynamisch dynamique	C_0 statisch statique
513 05	25	27	52	18	1,0	36,00	61,50
513 06	30	32	60	21	1,0	43,00	78,50
513 07	35	37	68	24	1,0	56,00	105,00
513 08	40	42	78	26	1,0	70,00	135,00
513 09	45	47	85	28	1,0	80,50	162,00
513 10	50	52	95	31	1,1	97,50	202,00
513 11	55	57	105	35	1,1	115,00	244,00
513 12	60	62	110	35	1,1	119,00	263,00
513 13	65	67	115	36	1,1	123,00	282,00
513 14	70	72	125	40	1,1	137,00	315,00
513 15	75	77	135	44	1,5	159,00	365,00
513 16	80	82	140	44	1,5	164,00	395,00
513 17	85	88	150	49	1,5	207,00	490,00
513 18	90	93	155	50	1,5	214,00	525,00
513 20	100	103	170	55	1,5	239,00	595,00
513 22	110	113	190	63	2,0	282,00	755,00

Reihe
Série 514 ..

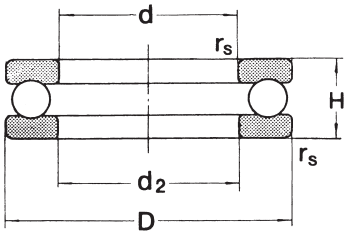

Typ type	Masse in mm dimensions en mm					Tragzahlen in kN capacité de charge en kN	
	d	d_2 min.	D	H	rs	C dynamisch dynamique	C_0 statisch statique
514 05	25	27	60	24	1,0	56,00	89,50
514 06	30	32	70	28	1,0	73,00	126,00
514 07	35	37	80	32	1,1	87,50	155,00
514 08	40	42	90	36	1,1	103,00	188,00
514 09	45	47	100	39	1,1	128,00	246,00
514 10	50	52	110	43	1,5	147,00	288,00
514 11	55	57	120	48	1,5	181,00	350,00
514 12	60	62	130	51	1,5	202,00	395,00
514 13	65	68	140	56	2,0	234,00	495,00
514 14	70	73	150	60	2,0	252,00	555,00
514 15	75	78	160	65	2,0	254,00	560,00
514 16	80	83	170	68	2,1	272,00	620,00
514 17	85	88	180	72	2,1	310,00	755,00
514 18	90	93	190	77	2,1	330,00	825,00
514 20	100	103	210	85	3,0	370,00	985,00

Nicht aufgeführte Grössen auf Anfrage
Dimensions non indiquées sur demande

Gehäuselager Paliers

Stehlager mit Gussgehäuse Paliers à semelle en font	UCP 200/UCP 300	Seite 30 page 30	
Stehlager mit Gussgehäuse Paliers à semelle en font	UCPA 200	Seite 32 page 32	
Stehlager mit Stahlblechgehäuse Paliers à semelle en acier éstampé	UBPP 200	Seite 33 page 33	
Flanschlager mit quadratischem Gussgehäuse Paliers appliqués carrés en font	UCF 200/UCF 300	Seite 34 page 34	
Flanschlager mit ovalem Gussgehäuse Paliers appliqués en font avec deux trous de fixation	UCFL 200/UCFL 300	Seite 36 page 36	
Flanschlager mit ovalem Langlochgehäuse Paliers appliqués règlables en font	UCFA 200	Seite 38 page 38	
Flanschlager mit rundem Gussgehäuse und Zentrierbund Paliers appliqués en font avec flasque de centrage	UCFC 200	Seite 39 page 39	
Flanschlager mit rundem Stahlblechgehäuse Paliers appliqués ronds à trois trous en acier éstampé	UBPF 200	Seite 40 page 40	
Flanschlager mit ovalem Stahlblechgehäuse Paliers appliqués ovales à deux trous en acier éstampé	UBPFL 200	Seite 41 page 41	
Spannplattenlager mit Gussgehäuse Paliers tendeurs en font	UCT 200/UCT 300	Seite 42 page 42	
Lagereinsätze Roulements de palier	UC 200/UC 300, EW 200/EW 300, UB 200 EN 200, UK 200 + H/UK 300 + H	Seite 44 page 44	

Andere Gehäuselagertypen auf Anfrage
Tous autres types de palier sur demande

Stehlager
mit Gussgehäuse

Paliers à semelle
en font

Serie / Série UCP 200

Befestigung: Gewindestift
Blocage: vis pointeau

Ebenfalls lieferbar mit Lagereinsatz:
Egalement livrables avec roulement de palier:

UB 200 (Gewindestift / vis pointeau)
EN 200 (Exzenterring / collier excentrique)
EW 200 (Exzenterring / collier excentrique)
UK 200 + H (Spannhülse / manchon de serrage)
(siehe S. / voir p. 44–47)

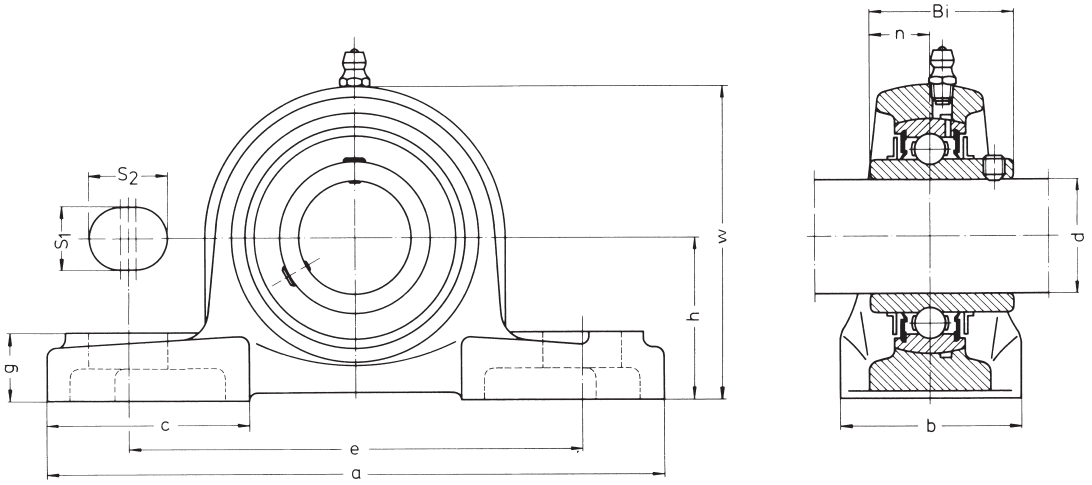

Lager Palier No.	∅ Welle arbre (mm)	Masse in mm / dimensions en mm											Stift boulon	Lagereinsatz Roulement			Gewicht Poids (kg)
														Typ Type	Tragzahl kN Capacité kN dyn. C	stat. C_0	
		h	a	e	b	s_1	s_2	g	w	Bi	n	c					
UCP 201	12	30,2	127	95	38	13	19	15	62	31	12,7	42	M 10	UC 201	13,0	6,35	0,65
UCP 202	15	30,2	127	95	38	13	19	15	62	31	12,7	42	M 10	UC 202	13,0	6,35	0,63
UCP 203	17	30,2	127	95	38	13	19	15	62	31	12,7	42	M 10	UC 203	13,0	6,35	0,62
UCP 204	20	33,3	127	95	38	13	19	15	65	31	12,7	42	M 10	UC 204	13,0	6,35	0,65
UCP 205	25	36,5	140	105	38	13	16	16	70	34	14,3	42	M 10	UC 205	14,3	7,30	0,79
UCP 206	30	42,9	165	121	48	17	21	18	83	38,1	15,9	54	M 14	UC 206	19,8	10,50	1,3
UCP 207	35	47,6	167	127	48	17	21	19	92	42,9	17,5	54	M 14	UC 207	26,2	14,30	1,6
UCP 208	40	49,2	184	137	54	17	25	19	98	49,2	19	52	M 14	UC 208	29,7	16,50	2,0
UCP 209	45	54	190	146	54	17	22	20	106	49,2	19	60	M 14	UC 209	32,0	18,50	2,3
UCP 210	50	57,2	206	159	60	20	25	22	114	51,6	19	65	M 16	UC 210	36,0	21,00	2,7
UCP 211	55	63,5	219	171	60	20	25	22	126	55,6	22,2	70	M 16	UC 211	44,5	26,60	3,3
UCP 212	60	69,8	241	184	70	20	25	25	137	65,1	25,4	70	M 16	UC 212	53,5	33,00	4,7
UCP 213	65	76,2	265	203	70	25	29	27	150	65,1	25,4	77	M 20	UC 213	58,5	36,50	5,5
UCP 214	70	79,4	266	210	72	25	31	27	156	74,6	30,2	83	M 20	UC 214	63,5	40,00	7,3
UCP 215	75	82,6	275	217	74	25	31	28	163	77,8	33,3	85	M 20	UC 215	67,5	44,00	7,9
UCP 216	80	88,9	292	232	78	25	31	30	175	82,6	33,3	91	M 20	UC 216	74,0	47,50	10,0
UCP 217	85	95,2	310	247	83	25	31	32	187	85,7	34,1	96	M 20	UC 217	85,5	56,00	12,2
UCP 218	90	101,6	327	262	88	27	33	34	200	96	39,7	100	M 22	UC 218	98,0	64,50	14,7

Stehlager
mit Gussgehäuse

Paliers à semelle
en font

Serie / Série UCP 300

Befestigung: Gewindestift
Blocage: vis pointeau

Ebenfalls lieferbar mit Lagereinsatz:
Egalement livrables avec roulement de palier:

EW 300 (Exzenterring / collier excentrique)
UK 300 + H (Spannhülse / manchon de serrage)
(siehe S. / voir p. 46–47)

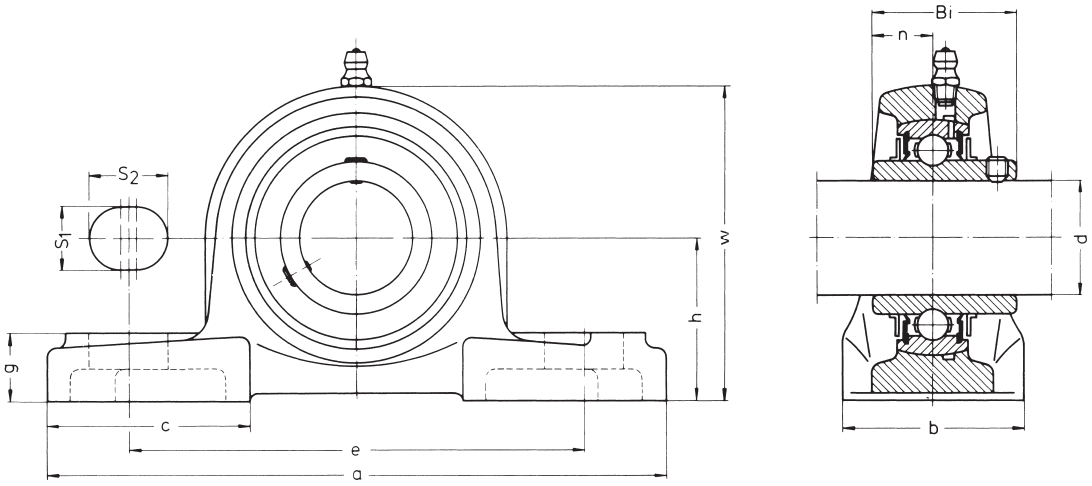

Lager Palier No.	Ø Welle arbre (mm)	Masse in mm / dimensions en mm											Stift boulon	Lagereinsatz Roulement			Gewicht Poids (kg)
														Typ Type	Tragzahl kN Capacité kN dyn. C	stat. C_0	
		h	a	e	b	s_1	s_2	g	w	Bi	n	c					
UCP 305	25	45	175	132	45	17	20	16	83	38	15	54	M 14	UC 305	21,0	10,8	1,6
UCP 306	30	50	180	140	50	17	20	19	94	43	17	56	M 14	UC 306	27,2	14,4	1,9
UCP 307	35	56	210	160	56	17	25	21	105	48	19	65	M 14	UC 307	34,0	18,4	2,7
UCP 308	40	60	220	170	60	17	27	23	116	52	19	68	M 14	UC 308	41,5	23,0	3,3
UCP 309	45	67	245	190	67	20	30	25	128	57	22	76	M 16	UC 309	54,0	31,0	4,5
UCP 310	50	75	275	212	75	20	35	28	143	61	22	85	M 16	UC 310	63,0	36,5	6,2
UCP 311	55	80	310	236	80	20	38	31	154	66	25	96	M 16	UC 311	73,0	43,0	7,7
UCP 312	60	85	330	250	85	25	38	33	165	71	26	102	M 20	UC 312	83,5	50,0	9,3
UCP 313	65	90	340	260	90	25	38	36	174	75	30	105	M 20	UC 313	94,5	57,5	9,8
UCP 314	70	95	360	280	90	27	40	40	186	78	33	105	M 22	UC 314	106,0	65,5	11,4
UCP 315	75	100	380	290	100	27	40	40	197	82	32	120	M 22	UC 315	116,0	74,0	13,6
UCP 316	80	106	400	300	110	27	40	45	209	86	34	120	M 22	UC 316	125,0	83,0	16,4
UCP 317	85	112	420	320	110	33	45	45	221	96	40	125	M 27	UC 317	135,0	92,5	18,6
UCP 318	90	118	430	330	110	33	45	50	233	96	40	130	M 27	UC 318	145,0	102,0	20,9
UCP 319	95	125	470	360	120	36	50	50	250	103	41	140	M 30	UC 319	156,0	113,0	26,5
UCP 320	100	140	490	380	120	36	50	55	275	108	42	140	M 30	UC 320	177,0	135,0	34,3
UCP 321	105	140	490	380	120	36	50	55	278	112	44	140	M 30	UC 321	187,0	147,0	36,6
UCP 322	110	150	520	400	140	40	55	60	295	117	46	155	M 33	UC 322	209,0	172,0	42,5
UCP 324	120	160	570	450	140	40	55	70	321	126	51	140	M 33	UC 324	211,0	174,0	53,5
UCP 326	130	180	600	480	140	40	55	80	354	135	54	140	M 33	UC 326	234,0	202,0	72,1
UCP 328	140	200	620	500	140	40	55	80	388	145	59	140	M 33	UC 328	258,0	232,0	89,1

Stehlager
mit Gussgehäuse

Paliers à semelle
en font

Serie / Série UCPA 200

Befestigung: Gewindestift
Blocage: vis pointeau

Ebenfalls lieferbar mit Lagereinsatz:
Egalement livrables avec roulement de palier:

UB 200 (Gewindestift / vis pointeau)
EN 200 (Exzenterring / collier excentrique)
EW 200 (Exzenterring / collier excentrique)
UK 200 + H (Spannhülse / manchon de serrage)
(siehe S. / voir p. 44–47)

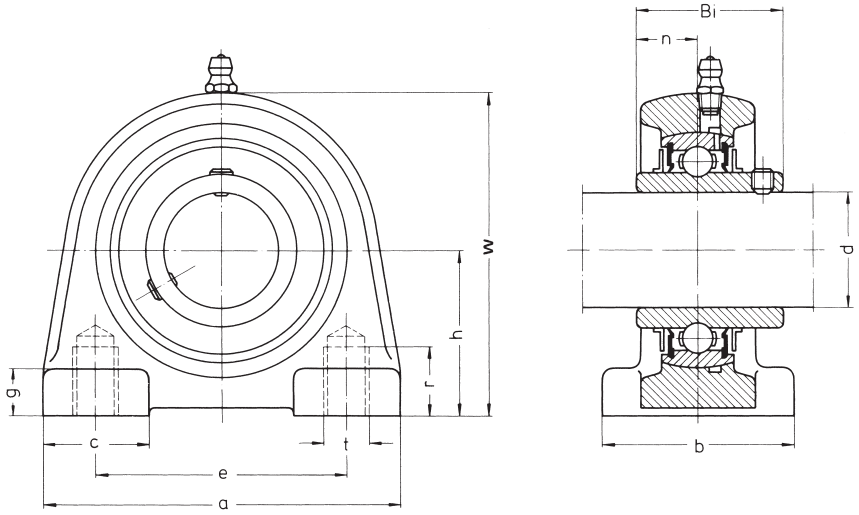

Lager Palier No.	Ø Welle arbre (mm)	Masse in mm / dimensions en mm											Lagereinsatz Roulement			Gewich' Poids (kg)
		h	a	e	b	t	r	g	w	Bi	n	c	Typ Type	Tragzahl kN Capacité kN dyn. C	stat. C_0	
UCPA 201	12	30,2	76	52	40	M 10	12	11	62	31	12,7	24	UC 201	13,00	6,35	0,65
UCPA 202	15	30,2	76	52	40	M 10	12	11	62	31	12,7	24	UC 202	13,00	6,35	0,63
UCPA 203	17	30,2	76	52	40	M 10	12	11	62	31	12,7	24	UC 203	13,00	6,35	0,62
UCPA 204	20	30,2	76	52	40	M 10	12	11	62	31	12,7	24	UC 204	13,00	6,35	0,60
UCPA 205	25	36,5	84	56	45	M 10	15	12	72	34	14,3	28	UC 205	14,30	7,30	0,81
UCPA 206	30	42,9	94	66	50	M 14	18	12	84	38,1	15,9	28	UC 206	19,80	10,50	1,2
UCPA 207	35	47,6	110	80	55	M 14	20	13	95	42,9	17,5	30	UC 207	26,20	14,30	1,7
UCPA 208	40	49,2	116	84	58	M 14	20	13	100	49,2	19	32	UC 208	29,70	16,50	1,9
UCPA 209	45	54,2	120	90	60	M 14	22	13	108	49,2	19	30	UC 209	32,00	18,50	2,2
UCPA 210	50	57,2	130	94	64	M 16	25	14	116	51,6	19	36	UC 210	36,00	21,00	2,6

Stehlager
mit Stahlblechgehäuse

Paliers à semelle
en acier étampé

Serie / Série UBPP 200

Befestigung: Gewindestift
Blocage: vis pointeau

Ebenfalls lieferbar mit Lagereinsatz:
Egalement livrables avec roulement de palier:

EN 200 (Exzenterring / collier excentrique)
(siehe S. / voir p. 45)

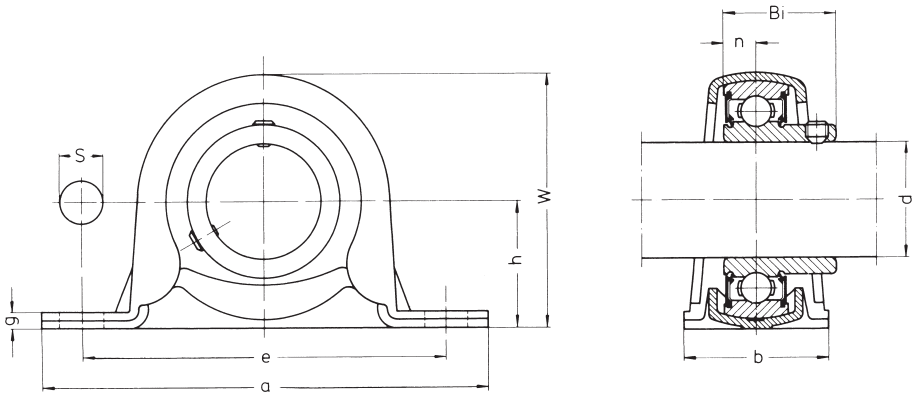

Lager Palier No.	Ø Welle arbre (mm)	Masse in mm / dimensions en mm										Stift boulon	Lagereinsatz Roulement			Gewicht Poids (kg)
		h	a	e	b	s	g	w	Bi	n	c		Typ Type	Tragzahl kN Capacité kN dyn. C	stat. C_0	
UBPP 201	12	22,2	86	68	25	9	3,2	43,8	22	6	22,5	M 8	UB 201	9,75	4,60	0,15
UBPP 202	15	22,2	86	68	25	9	3,2	43,8	22	6	22,5	M 8	UB 202	9,75	4,60	0,14
UBPP 203	17	22,2	86	68	25	9	3,2	43,8	22	6	22,5	M 8	UB 203	9,75	4,60	0,12
UBPP 204	20	25,4	98	76	32	9	3,2	50,5	24,7	7	24	M 8	UB 204	13,00	6,35	0,19
UBPP 205	25	28,6	108	86	32	11	4	56,6	27,7	7,5	26	M 10	UB 205	14,30	7,30	0,27
UBPP 206	30	33,3	117	95	38	11	4	66,3	30,3	8	25,5	M 10	UB 206	19,80	10,50	0,42
UBPP 207	35	39,7	129	106	42	11	4,6	78	32,9	8,5	26	M 10	UB 207	26,20	14,30	0,6

Flanschlager
mit quadratischem Gussgehäuse

Paliers appliques
en font

Serie / Série UCF 200

Befestigung: Gewindestift
Blocage: vis pointeau

Ebenfalls lieferbar mit Lagereinsatz:
Egalement livrables avec roulement de palier:

UB 200 (Gewindestift / vis pointeau)
EN 200 (Exzenterring / collier excentrique)
EW 200 (Exzenterring / collier excentrique)
UK 200 + H (Spannhülse / manchon de serrage)
(siehe S. / voir p. 44–47)

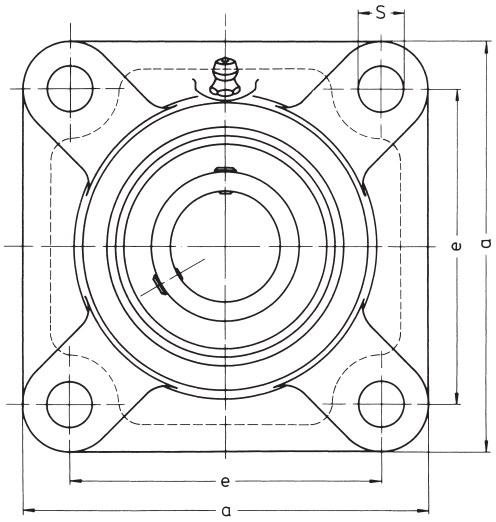

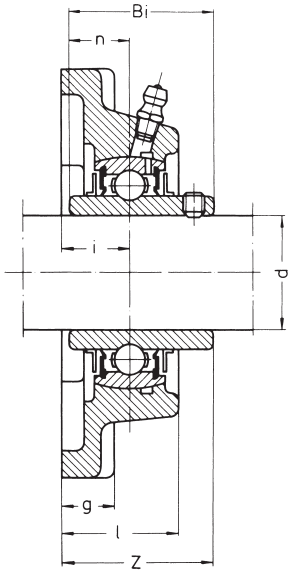

Lager Palier No.	Ø Welle arbre (mm)	Masse in mm / dimensions en mm									Stift boulon	Lagereinsatz Roulement			Gewicht Poids (kg)
		a	e	i	g	l	s	Z	Bi	n		Typ Type	Tragzahl kN Capacité kN dyn. C	stat. C_0	
UCF 201	12	86	64	15	12	25,5	12	33,3	31	12,7	M 10	UC 201	13,0	6,35	0,64
UCF 202	15	86	64	15	12	25,5	12	33,3	31	12,7	M 10	UC 202	13,0	6,35	0,62
UCF 203	17	86	64	15	12	25,5	12	33,3	31	12,7	M 10	UC 203	13,0	6,35	0,61
UCF 204	20	86	64	15	12	25,5	12	33,3	31	12,7	M 10	UC 204	13,0	6,35	0,59
UCF 205	25	95	70	16	14	27	12	35,7	34	14,3	M 10	UC 205	14,3	7,30	0,82
UCF 206	30	108	83	18	14	31	12	40,2	38,1	15,9	M 10	UC 206	19,8	10,50	1,1
UCF 207	35	117	92	19	16	34	14	44,4	42,9	17,5	M 12	UC 207	26,2	14,30	1,5
UCF 208	40	130	102	21	16	36	16	51,2	49,2	19	M 14	UC 208	29,7	16,50	2,0
UCF 209	45	137	105	22	18	38	16	52,2	49,2	19	M 14	UC 209	32,0	18,50	2,4
UCF 210	50	143	111	22	18	40	16	54,6	51,6	19	M 14	UC 210	36,0	21,00	2,5
UCF 211	55	162	130	25	20	43	19	58,4	55,6	22,2	M 16	UC 211	44,5	26,60	3,4
UCF 212	60	175	143	29	20	48	19	68,7	65,1	25,4	M 16	UC 212	53,5	33,00	4,6
UCF 213	65	187	149	30	20	50	19	69,7	65,1	25,4	M 16	UC 213	58,5	36,50	5,5
UCF 214	70	193	152	31	24	54	19	75,4	74,6	30,2	M 16	UC 214	63,5	40,00	6,1
UCF 215	75	200	159	34	24	56	19	78,5	77,8	33,3	M 16	UC 215	67,5	44,00	6,9
UCF 216	80	208	165	34	24	58	23	83,3	82,6	33,3	M 20	UC 216	74,0	47,50	7,8
UCF 217	85	220	175	36	26	63	23	87,6	85,7	34,1	M 20	UC 217	85,5	56,00	9,3
UCF 218	90	235	187	40	26	68	23	96,3	96	39,7	M 20	UC 218	98,0	64,50	11,3

Flanschlager
mit quadratischem Gussgehäuse

Paliers appliques
en font

Serie / Série UCF 300

Befestigung: Gewindestift
Blocage: vis pointeau

Ebenfalls lieferbar mit Lagereinsatz:
Egalement livrables avec roulement de palier:

EW 300 (Exzenterring / collier excentrique)
UK 300 + H (Spannhülse / manchon de serrage)
(siehe S. / voir p. 46–47)

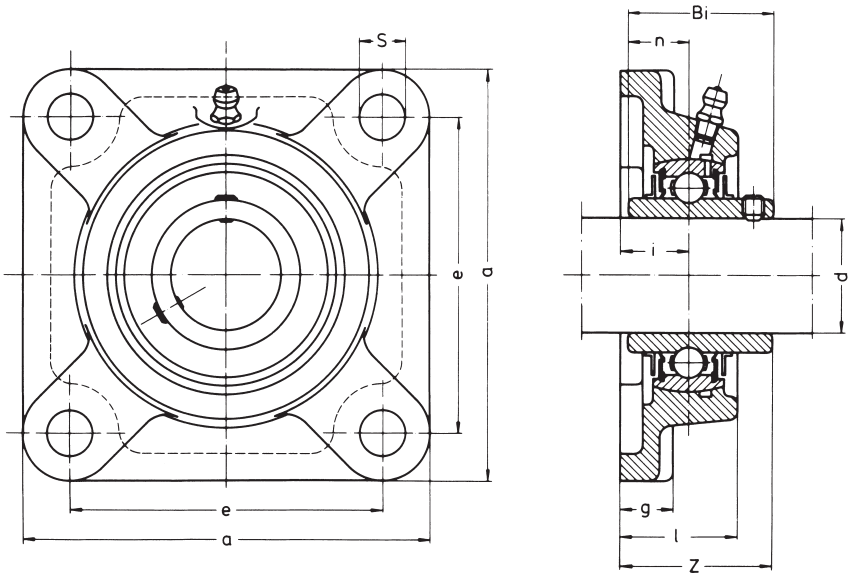

Lager Palier No.	Ø Welle arbre (mm)	Masse in mm / dimensions en mm									Stift boulon	Lagereinsatz Roulement			Gewicht Poids (kg)
		a	e	i	g	l	s	Z	Bi	n		Typ Type	Tragzahl kN Capacité kN dyn. C	stat. C_0	
UCF 305	25	110	80	16	13	29	16	39	38	15	M 16	UC 305	21,0	10,8	1,2
UCF 306	30	125	95	18	15	32	16	44	43	17	M 16	UC 306	27,2	14,4	1,7
UCF 307	35	135	100	20	16	36	19	49	48	19	M 16	UC 307	34,0	18,4	2,1
UCF 308	40	150	112	23	17	40	19	56	52	19	M 16	UC 308	41,5	23,0	2,9
UCF 309	45	160	125	25	18	44	19	60	57	22	M 16	UC 309	54,0	31,0	3,6
UCF 310	50	175	132	28	19	48	23	67	61	22	M 20	UC 310	63,0	36,5	4,7
UCF 311	55	185	140	30	20	52	23	71	66	25	M 20	UC 311	73,0	43,0	5,7
UCF 312	60	195	150	33	22	56	23	78	71	26	M 20	UC 312	83,5	50,0	6,8
UCF 313	65	208	166	33	22	58	23	78	75	30	M 20	UC 313	94,5	57,5	7,8
UCF 314	70	226	178	36	25	61	25	81	78	33	M 22	UC 314	106,0	65,5	9,6
UCF 315	75	236	184	39	25	66	25	89	82	32	M 22	UC 315	116,0	74,0	11,7
UCF 316	80	250	196	38	27	68	31	90	86	34	M 27	UC 316	125,0	83,0	13,7
UCF 317	85	260	204	44	27	74	31	100	96	40	M 27	UC 317	135,0	92,5	15,2
UCF 318	90	280	216	44	30	76	35	100	96	40	M 30	UC 318	145,0	102,0	18,8
UCF 319	95	290	228	59	30	94	35	121	103	41	M 30	UC 319	156,0	113,0	20,7
UCF 320	100	310	242	59	32	94	38	125	108	42	M 33	UC 320	177,0	135,0	24,8
UCF 321	105	310	242	59	32	94	38	127	112	44	M 33	UC 321	187,0	147,0	25,6
UCF 322	110	340	266	60	35	96	41	131	117	46	M 36	UC 322	209,0	172,0	34,7
UCF 324	120	370	290	65	40	110	41	140	126	51	M 36	UC 324	211,0	174,0	47,2
UCF 326	130	410	320	65	45	115	41	146	135	54	M 36	UC 326	234,0	202,0	62,7
UCF 328	140	450	350	75	55	125	41	161	145	59	M 36	UC 328	258,0	232,0	87,0

Flanschlager
mit ovalem Gussgehäuse

Paliers appliques
en font avec deux trous de fixation

Serie / Série UCFL 200

Befestigung: Gewindestift
Blocage: vis pointeau

Ebenfalls lieferbar mit Lagereinsatz:
Egalement livrables avec roulement de palier:

UB 200 (Gewindestift / vis pointeau)
EN 200 (Exzenterring / collier excentrique)
EW 200 (Exzenterring / collier excentrique)
UK 200 + H (Spannhülse / manchon de serrage)
(siehe S. / voir p. 44–47)

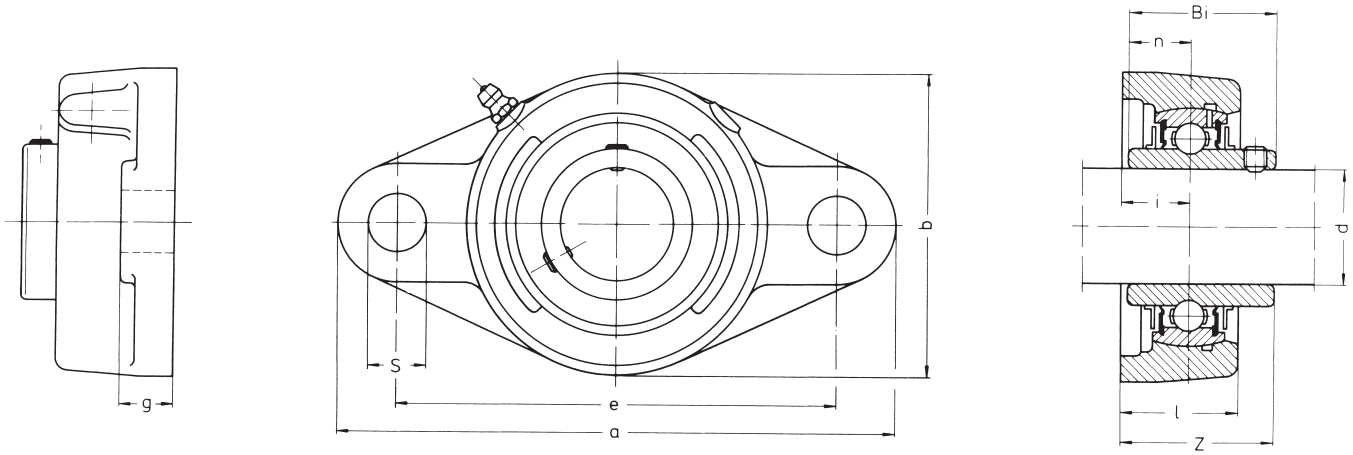

Lager Palier No.	∅ Welle arbre (mm)	Masse in mm / dimensions en mm										Stift boulon	Lagereinsatz Roulement			Gewicht Poids (kg)
		a	e	i	g	l	s	b	Z	Bi	n		Typ Type	Tragzahl kN Capacité kN dyn. C	stat. C_0	
UCFL 201	12	113	90	15	12	25,5	12	60	33,3	31	12,7	M 10	UC 201	13,0	6,35	0,50
UCFL 202	15	113	90	15	12	25,5	12	60	33,3	31	12,7	M 10	UC 202	13,0	6,35	0,48
UCFL 203	17	113	90	15	12	25,5	12	60	33,3	31	12,7	M 10	UC 203	13,0	6,35	0,47
UCFL 204	20	113	90	15	12	25,5	12	60	33,3	31	12,7	M 10	UC 204	13,0	6,35	0,45
UCFL 205	25	130	99	16	14	27	16	68	35,7	34	14,3	M 14	UC 205	14,3	7,30	0,63
UCFL 206	30	148	117	18	14	31	16	80	40,2	38,1	15,9	M 14	UC 206	19,8	10,50	0,96
UCFL 207	35	161	130	19	16	34	16	90	44,4	42,9	17,5	M 14	UC 207	26,2	14,30	1,2
UCFL 208	40	175	144	21	16	36	16	100	51,2	49,2	19	M 14	UC 208	29,7	16,50	1,6
UCFL 209	45	188	148	22	18	38	19	108	52,2	49,2	19	M 16	UC 209	32,0	18,50	1,9
UCFL 210	50	197	157	22	18	40	19	115	54,6	51,6	19	M 16	UC 210	36,0	21,00	2,2
UCFL 211	55	224	184	25	20	43	19	130	58,4	55,6	22,2	M 16	UC 211	44,5	26,60	3,2
UCFL 212	60	250	202	29	20	48	23	140	68,7	65,1	25,4	M 20	UC 212	53,5	33,00	4,1
UCFL 213	65	258	210	30	24	50	23	155	69,7	65,1	25,4	M 20	UC 213	58,5	36,50	5,1
UCFL 214	70	265	216	31	24	54	23	160	75,4	74,6	30,2	M 20	UC 214	63,5	40,00	6,0
UCFL 215	75	275	225	34	24	56	23	165	78,5	77,8	33,3	M 20	UC 215	67,5	44,00	6,5
UCFL 216	80	290	233	34	24	58	25	180	83,3	82,6	33,3	M 22	UC 216	74,0	47,50	8,0
UCFL 217	85	305	248	36	26	63	25	190	87,6	85,7	34,1	M 22	UC 217	85,5	56,00	9,5
UCFL 218	90	320	265	40	26	68	25	205	96,3	96	39,7	M 22	UC 218	98,0	64,50	11,9

Flanschlager
mit ovalem Gussgehäuse

Paliers appliques
en font avec deux trous de fixation

Serie / Série UCFL 300

Befestigung: Gewindestift
Blocage: vis pointeau

Ebenfalls lieferbar mit Lagereinsatz:
Egalement livrables avec roulement de palier:

EW 300 (Exzenterring / collier excentrique)
UK 300 + H (Spannhülse / manchon de serrage)
(siehe S. / voir p. 46–47)

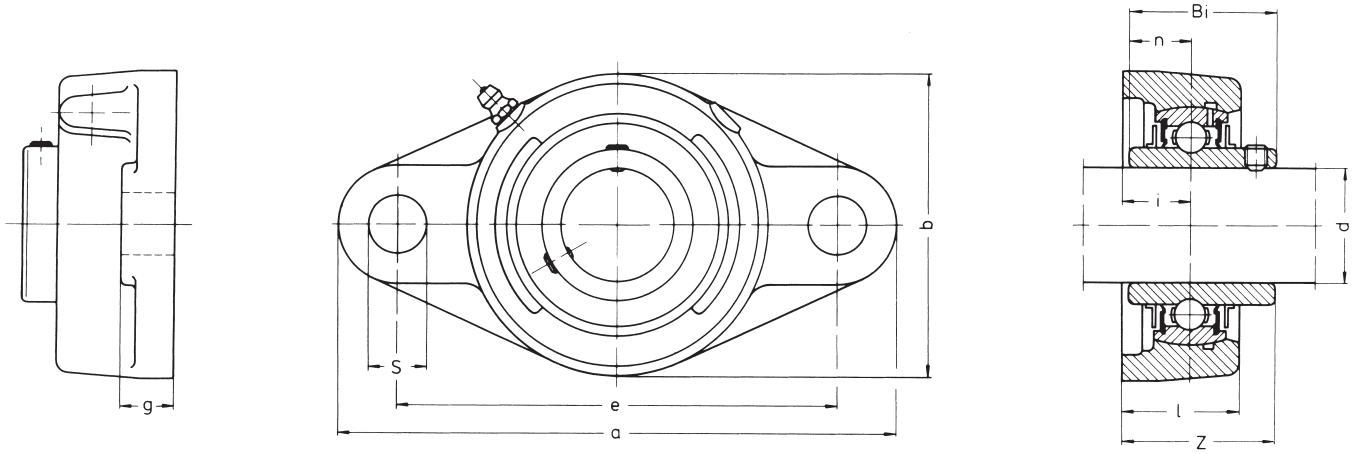

Lager Palier No.	∅ Welle arbre (mm)	Masse in mm / dimensions en mm										Stift boulon	Lagereinsatz Roulement			Gewicht Poids (kg)
		a	e	i	g	l	s	b	Z	Bi	n		Typ Type	Tragzahl kN Capacité kN dyn. C	stat. C_0	
UCFL 305	25	150	113	16	13	29	19	80	39	38	15	M 16	UC 305	21,0	10,8	1,1
UCFL 306	30	180	134	18	15	32	23	90	44	43	17	M 20	UC 306	27,2	14,4	1,5
UCFL 307	35	185	141	20	16	36	23	100	49	48	19	M 20	UC 307	34,0	18,4	1,8
UCFL 308	40	200	158	23	17	40	23	112	56	52	19	M 20	UC 308	41,5	23,0	2,4
UCFL 309	45	230	177	25	18	44	25	125	60	57	22	M 22	UC 309	54,0	31,0	3,4
UCFL 310	50	240	187	28	19	48	25	140	67	61	22	M 22	UC 310	63,0	36,5	4,3
UCFL 311	55	250	198	30	20	52	25	150	71	66	25	M 22	UC 311	73,0	43,0	5,1
UCFL 312	60	270	212	33	22	56	31	160	78	71	26	M 27	UC 312	83,5	50,0	6,2
UCFL 313	65	295	240	33	25	58	31	175	78	75	30	M 27	UC 313	94,5	57,5	7,4
UCFL 314	70	315	250	36	28	61	35	185	81	78	33	M 30	UC 314	106,0	65,5	9,0
UCFL 315	75	320	260	39	30	66	35	195	89	82	32	M 30	UC 315	116,0	74,0	10,0
UCFL 316	80	355	285	38	32	68	38	210	90	86	34	M 33	UC 316	125,0	83,0	12,6
UCFL 317	85	370	300	44	32	74	38	220	100	96	40	M 33	UC 317	135,0	92,5	14,5
UCFL 318	90	385	315	44	36	76	38	235	100	96	40	M 33	UC 318	145,0	102,0	17,1
UCFL 319	95	405	330	59	40	94	41	250	121	103	41	M 36	UC 319	156,0	113,0	21,8
UCFL 320	100	440	360	59	40	94	44	270	125	108	42	M 39	UC 320	177,0	135,0	26,5
UCFL 321	105	440	360	59	40	94	44	270	127	112	44	M 39	UC 321	187,0	147,0	28,2
UCFL 322	110	470	390	60	42	96	44	300	131	117	46	M 39	UC 322	209,0	172,0	33,1
UCFL 324	120	520	430	65	48	110	47	330	140	126	51	M 42	UC 324	211,0	174,0	45,7
UCFL 326	130	550	460	65	50	115	47	360	146	135	54	M 42	UC 326	234,0	202,0	57,5
UCFL 328	140	600	500	75	60	125	51	400	161	145	59	M 45	UC 328	258,0	232,0	79,7

Flanschlager
mit ovalem Langlochgussgehäuse

Paliers appliques
règlables en font

Serie / Série UCFA 200

Befestigung: Gewindestift
Blocage: vis pointeau

Ebenfalls lieferbar mit Lagereinsatz:
Egalement livrables avec roulement de palier:

UB 200 (Gewindestift / vis pointeau)
EN 200 (Exzenterring / collier excentrique)
EW 200 (Exzenterring / collier excentrique)
UK 200 + H (Spannhülse / manchon de serrage)
(siehe S. / voir p. 44–47)

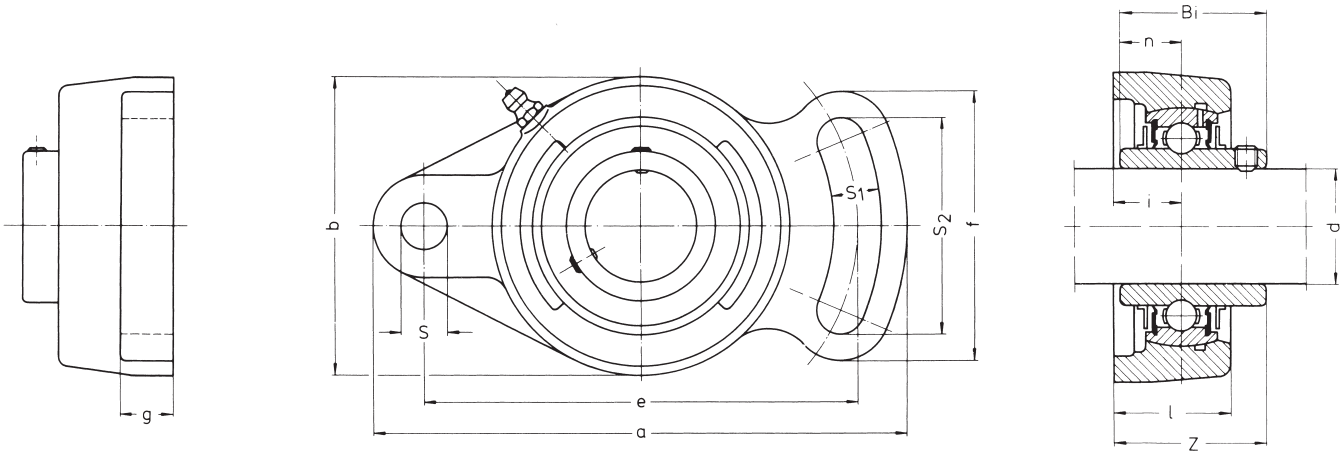

Lager Palier No.	Ø Welle arbre (mm)	Masse in mm / dimensions en mm													Stift boulon	Lagereinsatz Roulement			Gewicht Poids (kg)
		a	e	i	g	l	s	s_1	s_2	b	f	Z	Bi	n		Typ Type	Tragzahl kN Capacité kN dyn. C	stat. C_0	
UCFA 201	12	102	78	15	12	25,5	10	10	40	60	54	33,3	31	12,7	M 8	UC 201	13,0	6,35	0,50
UCFA 202	15	102	78	15	12	25,5	10	10	40	60	54	33,3	31	12,7	M 8	UC 202	13,0	6,35	0,49
UCFA 203	17	102	78	15	12	25,5	10	10	40	60	54	33,3	31	12,7	M 8	UC 203	13,0	6,35	0,48
UCFA 204	20	102	78	15	12	25,5	10	10	40	60	54	33,3	31	12,7	M 8	UC 204	13,0	6,35	0,46
UCFA 205	25	125	98	16	14	27	12	13	51	68	65	35,7	34	14,3	M 10	UC 205	14,3	7,30	0,66
UCFA 206	30	144	117	18	14	31	12	13	58	80	72	40,2	38,1	15,9	M 10	UC 206	19,8	10,50	1,0
UCFA 207	35	161	130	19	16	34	15	15	66	90	82	44,4	42,9	17,5	M 12	UC 207	26,2	14,30	1,4
UCFA 208	40	175	144	21	16	36	15	15	71	100	87	51,2	49,2	19	M 12	UC 208	29,7	16,50	1,7
UCFA 209	45	181	148	22	18	38	15	15	72	108	90	52,2	49,2	19	M 12	UC 209	32,0	18,50	2,0
UCFA 210	50	190	157	22	18	40	15	15	76	115	94	54,6	51,6	19	M 12	UC 210	36,0	21,00	2,4
UCFA 211	55	219	184	25	20	43	16	17	86	130	104	58,4	55,6	22,2	M 14	UC 211	44,5	26,60	3,4

Flanschlager
mit rundem Gussgehäuse und Zentrierbund

Paliers appliques
en font avec flasque de centrage

Serie / Série UCFC 200

Befestigung: Gewindestift
Blocage: vis pointeau

Ebenfalls lieferbar mit Lagereinsatz:
Egalement livrables avec roulement de palier:

UB 200 (Gewindestift / vis pointeau)
EN 200 (Exzenterring / collier excentrique)
EW 200 (Exzenterring / collier excentrique)
UK 200 + H (Spannhülse / manchon de serrage)
(siehe S. / voir p. 44–47)

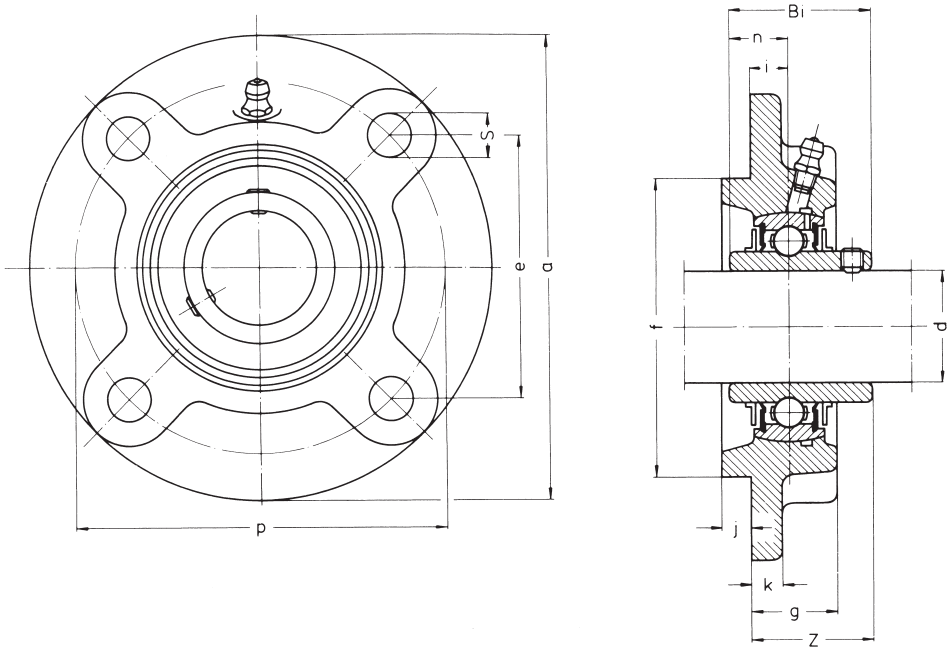

Lager Palier No.	Ø Welle arbre (mm)	Masse in mm / dimensions en mm												Stift boulon	Lagereinsatz Roulement			Gewicht Poids (kg)
		a	p	e	i	s	j	k	g	f	Z	Bi	n		Typ Type	Tragzahl kN Capacité kN dyn. C	stat. C_0	
UCFC 201	12	100	78	55,1	10	12	5	7	20,5	62	28,3	31	12,7	M 10	UC 201	13,0	6,35	0,89
UCFC 202	15	100	78	55,1	10	12	5	7	20,5	62	28,3	31	12,7	M 10	UC 202	13,0	6,35	0,87
UCFC 203	17	100	78	55,1	10	12	5	7	20,5	62	28,3	31	12,7	M 10	UC 203	13,0	6,35	0,86
UCFC 204	20	100	78	55,1	10	12	5	7	20,5	62	28,3	31	12,7	M 10	UC 204	13,0	6,35	0,84
UCFC 205	25	115	90	63,6	10	12	6	7	21	70	29,7	34	14,3	M 10	UC 205	14,3	7,30	1,1
UCFC 206	30	125	100	70,7	10	12	8	8	23	80	32,2	38,1	15,9	M 10	UC 206	19,8	10,50	1,5
UCFC 207	35	135	110	77,8	11	14	8	9	26	90	36,4	42,9	17,5	M 12	UC 207	26,2	14,30	1,7
UCFC 208	40	145	120	84,8	11	14	10	9	26	100	41,2	49,2	19	M 12	UC 208	29,7	16,50	2,1
UCFC 209	45	160	132	93,3	10	16	12	14	26	105	40,2	49,2	19	M 14	UC 209	32,0	18,50	3,0
UCFC 210	50	165	138	97,6	10	16	12	14	28	110	42,6	51,6	19	M 14	UC 210	36,0	21,00	3,1
UCFC 211	55	185	150	106,1	13	19	12	15	31	125	46,4	55,6	22,2	M 16	UC 211	44,5	26,60	3,9
UCFC 212	60	195	160	113,1	17	19	12	15	36	135	56,7	65,1	25,4	M 16	UC 212	53,5	33,00	4,4
UCFC 213	65	205	170	120,2	16	19	14	15	36	145	55,7	65,1	25,4	M 16	UC 213	58,5	36,50	5,3
UCFC 214	70	215	177	125,1	17	19	14	18	40	150	61,4	74,6	30,2	M 16	UC 214	63,5	40,00	6,8
UCFC 215	75	220	184	130,1	18	19	16	18	40	160	62,5	77,8	33,8	M 16	UC 215	67,5	44,00	7,4
UCFC 216	80	240	200	141,4	18	23	16	18	42	170	67,3	82,6	33,3	M 20	UC 216	74,0	47,50	9,2
UCFC 217	85	250	208	147,1	18	23	18	20	45	180	69,6	85,7	34,1	M 20	UC 217	85,5	56,00	10,6
UCFC 218	90	265	220	155,5	22	23	18	20	50	190	78,3	96	39,7	M 20	UC 218	98,0	64,50	12,7

Flanschlager
mit rundem Stahlblechgehäuse

Paliers appliques
à trois trous en acier éstampé

Serie / Série UBPF 200

Befestigung: Gewindestift
Blocage: vis pointeau

Ebenfalls lieferbar mit Lagereinsatz:
Egalement livrables avec roulement de palier:

EN 200 (Exzenterring / collier excentrique)
(siehe S. / voir p. 45)

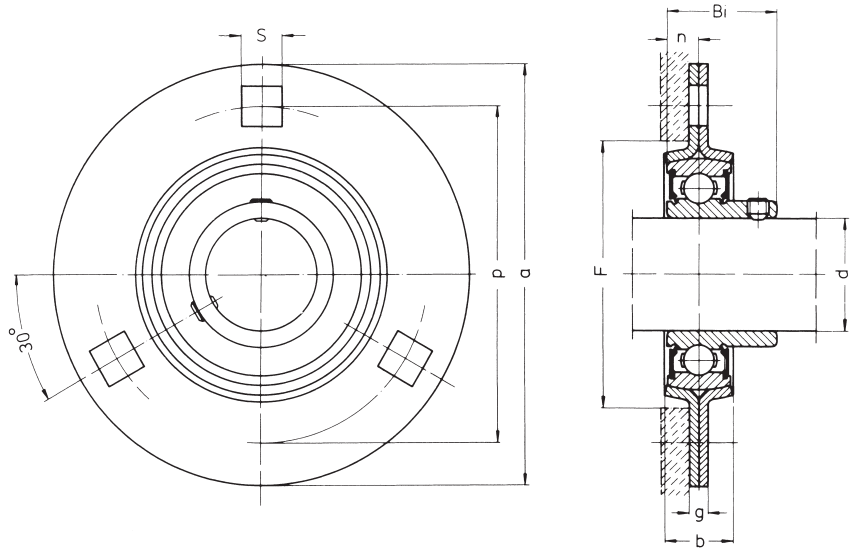

Lager Palier No.	∅ Welle arbre (mm)	Masse in mm / dimensions en mm								Stift boulon	Lagereinsatz Roulement			Gewicht Poids (kg)
		a	p	g	b	s	F	Bi	n		Typ Type	Tragzahl kN Capacité kN dyn. C	stat. C_0	
UBPF 201	12	81	63	4	14	7	49	22	6	M 6	UB 201	9,75	4,60	0,21
UBPF 202	15	81	63	4	14	7	49	22	6	M 6	UB 202	9,75	4,60	0,20
UBPF 203	17	81	63	4	14	7	49	22	6	M 6	UB 203	9,75	4,60	0,18
UBPF 204	20	90	71	4	16	9	56	24,7	7	M 8	UB 204	13,00	6,35	0,25
UBPF 205	25	95	76	4	18	9	60	27,7	7,5	M 8	UB 205	14,30	7,30	0,35
UBPF 206	30	113	90	5,2	18	11	71	30,3	8	M 10	UB 206	19,80	10,50	0,54
UBPF 207	35	122	100	5,2	20	11	81	32,9	8,5	M 10	UB 207	26,20	14,30	0,71

Flanschlager
mit ovalem Stahlblechgehäuse

Paliers appliques
à deux trous en acier estampé

Serie / Série UBPFL 200

Befestigung: Gewindestift
Blocage: vis pointeau

Ebenfalls lieferbar mit Lagereinsatz:
Egalement livrables avec roulement de palier:

EN 200 (Exzenterring / collier excentrique)
(siehe S. / voir p. 45)

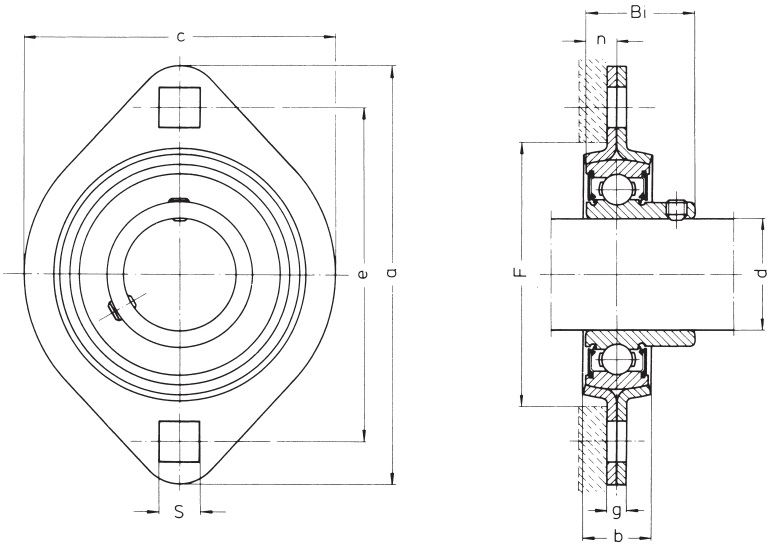

Lager Palier No.	∅ Welle arbre (mm)	Masse in mm / dimensions en mm									Stift boulon	Lagereinsatz Roulement			Gewicht Poids (kg)
		a	e	g	b	s	c	F	Bi	n		Typ Type	Tragzahl kN Capacité kN dyn. C	stat. C_0	
UBPFL 201	12	81	63,5	4	14	7	59	49	22	6	M 6	UB 201	9,75	4,60	0,18
UBPFL 202	15	81	63,5	4	14	7	59	49	22	6	M 6	UB 202	9,75	4,60	0,17
UBPFL 203	17	81	63,5	4	14	7	59	49	22	6	M 6	UB 203	9,75	4,60	0,15
UBPFL 204	20	90	71,4	4	16	9	67	56	24,7	7	M 8	UB 204	13,00	6,35	0,21
UBPFL 205	25	95	76,2	4	18	9	71	60	27,7	7,5	M 8	UB 205	14,30	7,30	0,26
UBPFL 206	30	113	90,5	5,2	18	11	84	71	30,3	8	M 10	UB 206	19,80	10,50	0,42
UBPFL 207	35	125	100	5,2	20	11	94	81	32,9	8,5	M 10	UB 207	26,20	14,30	0,63

Spannplattenlager
mit Gussgehäuse

Paliers tendeurs
en font

Serie / Série UCT 200

Befestigung: Gewindestift
Blocage: vis pointeau

Ebenfalls lieferbar mit Lagereinsatz:
Egalement livrables avec roulement de palier:

UB 200 (Gewindestift / vis pointeau)
EN 200 (Exzenterring / collier excentrique)
EW 200 (Exzenterring / collier excentrique)
UK 200 + H (Spannhülse / manchon de serrage)
(siehe S. / voir p. 44–47)

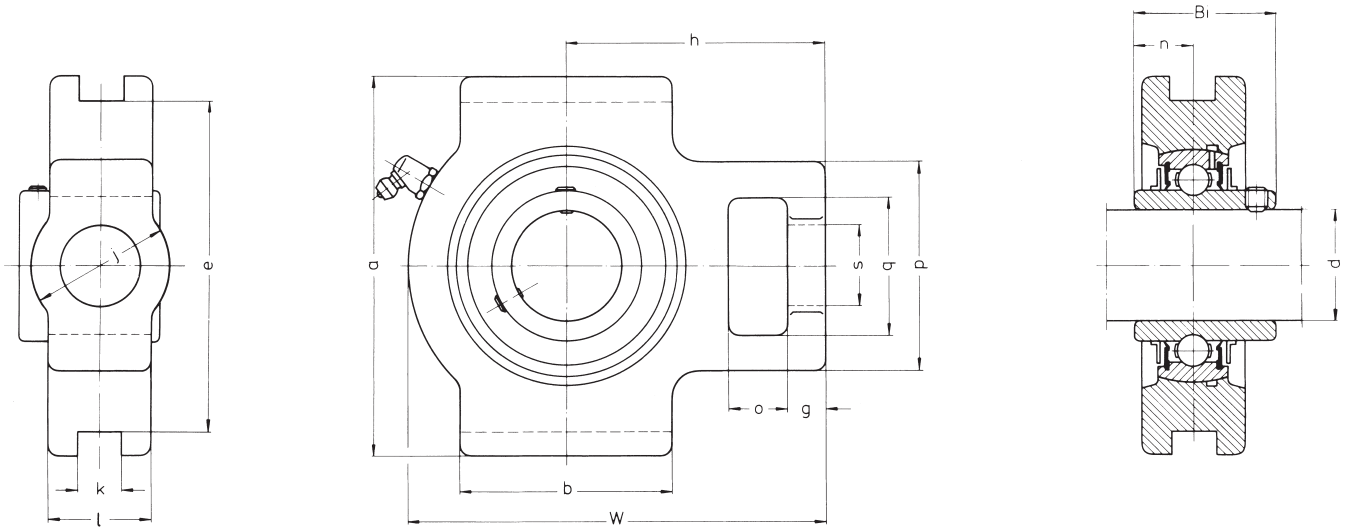

Lager Palier No.	Ø Welle arbre (mm)	Masse in mm / dimensions en mm															Lagereinsatz Roulement			Gewicht Poids (kg)
		o	g	p	q	s	b	k	e	a	W	j	l	h	Bi	n	Typ Type	Tragzahl kN Capacité kN dyn. C	stat. C_0	
UCT 201	12	16	10	51	32	19	51	12	76	89	94	32	21	61	31	12,7	UC 201	13,0	6,35	0,79
UCT 202	15	16	10	51	32	19	51	12	76	89	94	32	21	61	31	12,7	UC 202	13,0	6,35	0,77
UCT 203	17	16	10	51	32	19	51	12	76	89	94	32	21	61	31	12,7	UC 203	13,0	6,35	0,76
UCT 204	20	16	10	51	32	19	51	12	76	89	94	32	21	61	31	12,7	UC 204	13,0	6,35	0,74
UCT 205	25	16	10	51	32	19	51	12	76	89	97	32	24	62	34	14,3	UC 205	14,3	7,30	0,82
UCT 206	30	16	10	56	37	22	57	12	89	102	113	37	28	70	38,1	15,9	UC 206	19,8	10,50	1,3
UCT 207	35	16	13	64	37	22	64	12	89	102	129	37	30	78	42,9	17,5	UC 207	26,2	14,30	1,6
UCT 208	40	19	16	83	49	29	83	16	102	114	144	49	33	88	49,2	19	UC 208	29,7	16,50	2,4
UCT 209	45	19	16	83	49	29	83	16	102	117	144	49	35	87	49,2	19	UC 209	32,0	18,50	2,4
UCT 210	50	19	16	83	49	29	86	16	102	117	149	49	37	90	51,6	19	UC 210	36,0	21,00	2,5
UCT 211	55	25	19	102	64	35	95	22	130	146	171	64	38	106	55,6	22,2	UC 211	44,5	26,60	4,0
UCT 212	60	32	19	102	64	35	102	22	130	146	194	64	42	119	65,1	25,4	UC 212	53,5	33,00	5,1
UCT 213	65	32	21	111	70	41	121	26	151	167	224	70	44	137	65,1	25,4	UC 213	58,5	36,50	7,0
UCT 214	70	32	21	111	70	41	121	26	151	167	224	70	46	137	74,6	30,2	UC 214	63,5	40,00	7,1
UCT 215	75	32	21	111	70	41	121	26	151	167	232	70	48	140	77,8	33,3	UC 215	67,5	44,00	7,5
UCT 216	80	32	21	111	70	41	121	26	165	184	235	70	51	140	82,6	33,3	UC 216	74,0	47,50	8,5
UCT 217	85	38	29	124	73	48	157	30	173	198	260	73	54	162	85,7	34,1	UC 217	85,5	56,00	11,2

Spannplattenlager
mit Gussgehäuse

Paliers tendeurs
en font

Serie / Série UCT 300

Befestigung: Gewindestift
Blocage: vis pointeau

Ebenfalls lieferbar mit Lagereinsatz:
Egalement livrables avec roulement de palier:

EW 300 (Exzenterring / collier excentrique)
UK 300 + H (Spannhülse / manchon de serrage)
(siehe S. / voir p. 46–47)

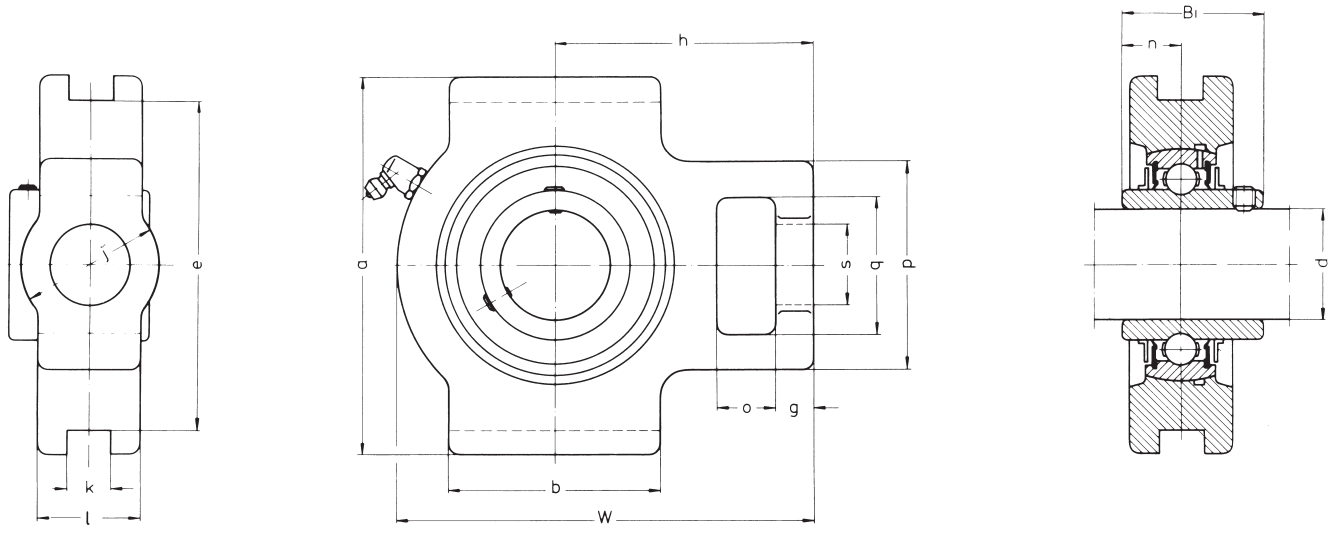

Lager Palier No.	∅ Welle arbre (mm)	Masse in mm / dimensions en mm															Lagereinsatz Roulement			Gewicht Poids (kg)
		o	g	p	q	s	b	k	e	a	W	j	l	h	Bi	n	Typ Type	Tragzahl kN Capacité kN dyn. C	stat. C_0	
UCT 305	25	16	12	62	36	26	65	12	80	89	122	36	26	76	38	15	UC 305	21,0	10,8	1,4
UCT 306	30	18	14	70	41	28	74	16	90	100	137	41	28	85	43	17	UC 306	27,2	14,4	1,8
UCT 307	35	20	15	75	45	30	80	16	100	111	150	45	32	94	48	19	UC 307	34,0	18,4	2,4
UCT 308	40	22	17	83	50	32	89	18	112	124	162	50	34	100	52	19	UC 308	41,5	23,0	3,0
UCT 309	45	24	18	90	55	34	97	18	125	138	178	55	38	110	57	22	UC 309	54,0	31,0	4,1
UCT 310	50	27	20	98	61	37	106	20	140	151	191	61	40	117	61	22	UC 310	63,0	36,5	5,2
UCT 311	55	29	21	105	66	39	115	22	150	163	207	66	44	127	66	25	UC 311	73,0	43,0	6,4
UCT 312	60	31	23	113	71	41	123	22	160	178	220	71	46	135	71	26	UC 312	83,5	50,0	7,6
UCT 313	65	32	25	116	70	43	134	26	170	190	238	80	50	146	75	30	UC 313	94,5	57,5	9,2
UCT 314	70	36	25	130	85	46	140	26	180	202	252	90	52	155	78	33	UC 314	106,0	65,5	11,2
UCT 315	75	36	25	132	85	46	150	26	192	216	262	90	55	160	82	32	UC 315	116,0	74,0	13,0
UCT 316	80	42	28	150	98	53	160	30	204	230	282	102	60	174	86	34	UC 316	125,0	83,0	15,6
UCT 317	85	42	30	152	98	53	170	32	214	240	298	102	64	183	96	40	UC 317	135,0	92,5	19,3
UCT 318	90	46	30	160	106	57	175	32	228	255	312	110	66	192	96	40	UC 318	145,0	102,0	21,2
UCT 319	95	46	31	165	106	57	180	35	240	270	322	110	72	197	103	41	UC 319	156,0	113,0	24,4
UCT 320	100	48	32	175	115	59	200	35	260	290	345	120	75	210	108	42	UC 320	177,0	135,0	30,6
UCT 321	105	48	32	175	115	59	200	35	260	290	345	120	75	210	112	44	UC 321	187,0	147,0	30,2
UCT 322	110	52	38	185	125	65	215	38	285	320	385	130	80	235	117	46	UC 322	209,0	172,0	38,8
UCT 324	120	60	42	210	140	70	230	45	320	355	432	140	90	267	126	51	UC 324	211,0	174,0	54,6
UCT 326	130	65	45	220	150	75	240	50	350	385	465	150	100	285	135	54	UC 326	234,0	202,0	68,4
UCT 328	140	70	50	230	160	80	255	50	380	415	515	155	100	315	145	59	UC 328	258,0	232,0	83,2

Serie / Série UC 200 + 300 [1)]

Befestigung: Gewindestift
Blocage: vis pointeau

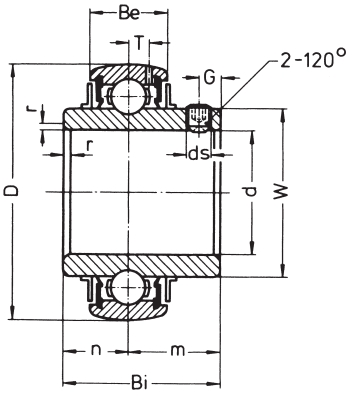

Typ Type	Masse in mm d	D	Bi	Be	r	n	m	G	dimensions en mm ds	T	W	Tragzahl Capacité kN dyn. C	stat. C_0	Gewicht Poids (kg)
UC 201	12	47	31	17	1	12,7	18,3	4,5	M 6x0,75	4,2	28,5	13,0	6,35	0,21
UC 202	15	47	31	17	1	12,7	18,3	4,5	M 6x0,75	4,2	28,5	13,0	6,35	0,19
UC 203	17	47	31	17	1	12,7	18,3	4,5	M 6x0,75	4,2	28,5	13,0	6,35	0,18
UC 204	20	47	31	17	1,5	12,7	18,3	4,5	M 6x0,75	4,2	28,5	13,0	6,35	0,16
UC 205	25	52	34	17	1,5	14,3	19,7	5	M 6x0,75	4,2	34	14,3	7,30	0,19
UC 206	30	62	38,1	19	1,5	15,9	22,2	5	M 6x0,75	5,2	40,7	19,8	10,50	0,31
UC 207	35	72	42,9	21	2	17,5	25,4	6	M 8x1	5,8	47	26,2	14,30	0,48
UC 208	40	80	49,2	22	2	19	30,2	8	M 8x1	6,2	52,8	29,7	16,50	0,62
UC 209	45	85	49,2	22	2	19	30,2	8	M 8x1	6,5	57,8	32,0	18,50	0,67
UC 210	50	90	51,6	23	2	19	32,6	9	M 10x1,25	6,5	62,3	36,0	21,00	0,78
UC 211	55	100	55,6	25	2,5	22,2	33,4	9	M 10x1,25	7,3	69	44,5	26,60	1,03
UC 212	60	110	65,1	27	2,5	25,4	39,7	10	M 10x1,25	8,0	77	53,5	33,00	1,45
UC 213	65	120	65,1	28	2,5	25,4	39,7	10	M 10x1,25	8,5	82,5	58,5	36,50	1,71
UC 214	70	125	74,6	30	2,5	30,2	44,4	12	M 12x1,5	8,7	87	63,5	40,00	2,06
UC 215	75	130	77,8	30	2,5	33,3	44,5	12	M 12x1,5	9,2	93	67,5	44,00	2,22
UC 216	80	140	82,6	32	3	33,3	49,3	12	M 12x1,5	9,6	98,5	74,0	47,50	2,82
UC 217	85	150	85,7	34	3	34,1	51,6	12	M 12x1,5	10,5	105	85,5	56,00	3,38
UC 218	90	160	96	36	3	39,7	56,3	12	M 12x1,5	11,1	111,7	98,0	64,50	4,34

Typ Type	Masse in mm d	D	Bi	Be	r	n	m	G	dimensions en mm ds	T	W	Tragzahl Capacité kN dyn. C	stat. C_0	Gewicht Poids (kg)
UC 305	25	62	38	22	2	15	23	6	M 6x0,75	6,3	38,3	21,0	10,8	0,44
UC 306	30	72	43	24	2	17	26	6	M 6x0,75	6,9	44,7	27,5	14,4	0,56
UC 307	35	80	48	26	2,5	19	29	8	M 8x1	7,6	50	34,0	18,4	0,71
UC 308	40	90	53	28	2,5	19	33	10	M 10x1,25	8,4	56	41,5	23,0	1,00
UC 309	45	100	57	30	2,5	22	35	10	M 10x1,25	9,3	64	54,0	31,0	1,28
UC 310	50	110	61	32	3	22	39	12	M 12x1,5	10	70,5	63,0	36,5	1,65
UC 311	55	120	66	34	3	25	41	12	M 12x1,5	10,7	75	73,0	43,0	2,07
UC 312	60	130	71	36	3,5	26	45	12	M 12x1,5	11,5	81,7	83,5	50,0	2,59
UC 313	65	140	75	38	3,5	30	45	12	M 12x1,5	12,2	88,2	94,5	57,5	3,15
UC 314	70	150	78	40	3,5	33	45	12	M 12x1,5	13	95	106,0	65,5	3,83
UC 315	75	160	82	42	3,5	32	50	14	M 14x1,5	13,8	101,5	116,0	74,0	4,59
UC 316	80	170	86	44	3,5	34	52	14	M 14x1,5	14,5	108	125,0	83,0	5,40
UC 317	85	180	96	46	4	40	56	16	M 16x1,5	15	114,5	135,0	92,5	6,58
UC 318	90	190	96	48	4	40	56	16	M 16x1,5	15,9	121	145,0	102,0	7,34
UC 319	95	200	103	50	4	41	62	16	M 16x1,5	16,7	127,5	156,0	113,0	8,70
UC 320	100	215	108	54	4	42	66	18	M 18x1,5	18	137	177,0	135,0	10,8
UC 321	105	225	112	56	4	44	68	18	M 18x1,5	19	142	187,0	147,0	12,2
UC 322	110	240	117	60	4	46	71	18	M 18x1,5	21	152	209,0	172,0	12,2
UC 324	120	260	126	64	4	51	75	18	M 18x1,5	22	165	211,0	174,0	18,5
UC 326	130	280	135	68	5	54	81	20	M 20x1,5	23	178,5	234,0	202,0	23,0
UC 328	140	300	145	73	5	59	86	20	M 20x1,5	25	191,4	258,0	232,0	28,5

[1)] nachschmierbar
avec trou de graissage

Lagereinsätze

Roulements de palier

Serie / Série UB 200 [1)]

Befestigung: Gewindestift
Blocage: vis pointeau

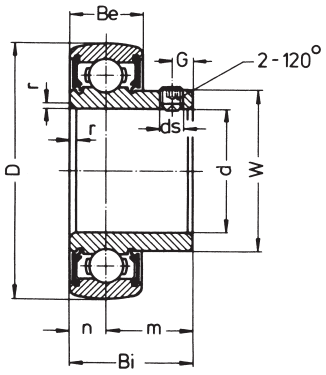

Serie / Série EN 200 [1)]

Befestigung: Exzenterring
Blocage: collier excentrique

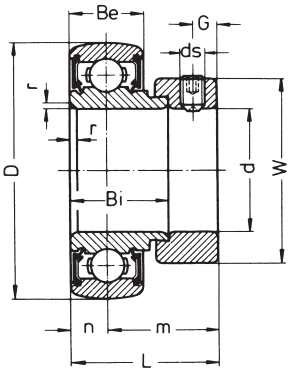

Typ Type	Masse in mm								dimensions en mm		Tragzahl Capacité kN		Gewicht Poids (kg)
	d	D	Bi	Be	r	n	m	G	ds	W	dyn. C	stat. C_0	
UB 201	12	40	22	12	1	6	16	4	M 5x0,8	24,7	9,75	4,60	0,10
UB 202	15	40	22	12	1	6	16	4	M 5x0,8	24,7	9,75	4,60	0,09
UB 203	17	40	22	12	1	6	16	4	M 5x0,8	24,7	9,75	4,60	0,07
UB 204	20	47	24,7	14	1,5	7	17,7	4,5	M 5x0,8	28,5	13,00	6,35	0,12
UB 205	25	52	27,7	15	1,5	7,5	20,2	5	M 6x0,75	34	14,30	7,30	0,16
UB 206	30	62	30,3	16	1,5	8	22,3	5	M 6x0,75	40,7	19,80	10,50	0,25
UB 207	35	72	32,9	17	2	8,5	24,4	6	M 8x1	47	26,20	14,30	0,38

Typ Type	Masse in mm									dimensions en mm		Tragzahl Capacité kN		Gewicht Poids (kg)
	d	D	L	Bi	Be	r	n	m	G	ds	W	dyn. C	stat. C_0	
EN 201	12	40	28,6	19,1	12	1	6,5	22,1	5	M 6x0,75	28,5	9,75	4,60	0,12
EN 202	15	40	28,6	19,1	12	1	6,5	22,1	5	M 6x0,75	28,5	9,75	4,60	0,11
EN 203	17	40	28,6	19,1	12	1	6,5	22,1	5	M 6x0,75	28,5	9,75	4,60	0,10
EN 204	20	47	31	21,5	14	1,5	7,5	23,5	5	M 6x0,75	33,2	13,00	6,35	0,16
EN 205	25	52	31	21,5	15	1,5	7,5	23,5	5	M 6x0,75	38	14,30	7,30	0,20
EN 206	30	62	35,7	23,8	16	1,5	9	26,7	6	M 8x1,0	44,4	19,80	10,50	0,31
EN 207	35	72	38,9	25,4	17	2	9,5	29,4	7	M 10x1,25	55,5	26,20	14,30	0,49
EN 208	40	80	43,7	30,2	18	2	11	32,7	7	M 10x1,25	60	29,70	16,50	0,62
EN 209	45	85	43,7	30,2	19	2	11	32,7	7	M 10x1,25	63,5	32,00	18,50	0,65
EN 210	50	90	43,7	30,2	20	2	11	32,7	7	M 10x1,25	69,5	36,00	21,00	0,75
EN 211	55	100	48,4	32,5	21	2,5	12	36,4	8	M 12x1,5	76	44,50	26,60	0,94
EN 212	60	110	53,1	37,2	22	2,5	13,5	39,6	8	M 12x1,5	84	53,50	33,00	1,17

[1)] nicht nachschmierbar
sans trou de graissage

Serie / Série EW 200 + 300[1)]

Befestigung: Exzenterring
Blocage: collier excentrique

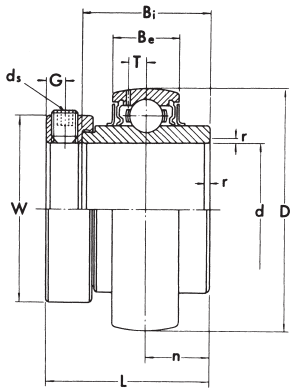

Typ Type	Masse in mm d	D	L	Bi	Be	r	n	G	dimensions en mm ds	T	W	Tragzahl Capacité kN dyn. C	stat. C_0	Gewicht Poids (kg)
EW 201	12	40	37,3	27,8	13	1	13,9	5	M 6x0,75	3,7	28,5	13,00	4,60	0,16
EW 202	15	40	37,3	27,8	13	1	13,9	5	M 6x0,75	3,7	28,5	13,00	4,60	0,14
EW 203	17	40	37,3	27,8	13	1	13,9	5	M 6x0,75	3,7	28,5	13,00	4,60	0,13
EW 204	20	47	43,7	34,2	17	1,5	17,1	5	M 6x0,75	4,2	33,2	13,00	6,35	0,21
EW 205	25	52	44,4	34,9	17	1,5	17,5	5	M 6x0,75	4,2	38	14,30	7,30	0,23
EW 206	30	62	48,4	36,5	19	1,5	18,3	6	M 8x1	5,2	44,4	19,80	10,50	0,37
EW 207	35	72	51,1	37,6	20	2	18,8	7	M 10x1,25	5,8	55,5	26,20	14,30	0,60
EW 208	40	80	56,3	42,8	21	2	21,4	7	M 10x1,25	6,2	60	29,70	16,50	0,76
EW 209	45	85	56,3	42,8	22	2	21,4	7	M 10x1,25	6,5	63,5	32,00	18,50	0,79
EW 210	50	90	62,7	49,2	23	2	24,6	7	M 10x1,25	6,5	69,5	36,00	21,00	0,91
EW 211	55	100	71,4	55,5	25	2,5	27,8	8	M 12x1,5	7,3	76	44,50	26,60	1,27
EW 212	60	110	77,8	61,9	27	2,5	31	8	M 12x1,5	8	84	53,50	33,00	1,71
EW 213	65	120	85,7	68,2	28	2,5	34,1	9	M 12x1,5	8,5	92	58,50	36,50	2,3
EW 214	70	125	85,7	68,2	29	2,5	34,1	8,5	M 12x1,5	8,7	97	63,50	40,00	2,5
EW 215	75	130	92,1	74,6	30	2,5	37,3	9	M 12x1,5	9,2	101,5	67,50	44,00	2,7

Typ Type	Masse in mm d	D	L	Bi	Be	r	n	G	dimensions en mm ds	T	w	Tragzahl Capacité kN dyn. C	stat. C_0	Gewicht Poids (kg)
EW 305	25	62	46,8	34,9	22	2	16,7	6	M 8x1	6,3	42,5	21,0	10,8	0,44
EW 306	30	72	50	36,5	24	2	17,5	7	M 8x1	6,9	49	27,2	14,4	0,65
EW 307	35	80	51,6	38,1	26	2,5	18,3	7	M 10x1,25	7,6	55	34,0	18,4	0,79
EW 308	40	90	57,1	41,3	28	2,5	19,8	8	M 10x1,25	8,4	63,5	41,5	23,0	1,11
EW 309	45	100	58,7	42,9	30	2,5	19,8	8	M 10x1,25	9,3	70	54,0	31,0	1,40
EW 310	50	110	66,6	49,2	32	3	24,6	8,5	M 10x1,25	10	76	63,0	36,5	1,85
EW 311	55	120	73	55,6	34	3	27,8	9	M 12x1,5	10,7	83	73,0	43,0	2,3
EW 312	60	130	79,4	61,9	36	3,5	31	9	M 12x1,5	11,5	88,5	83,5	50,0	2,9
EW 313	65	140	85,7	65,1	38	3,5	32,5	10	M 14x1,5	12,2	97	94,5	57,5	3,8
EW 314	70	150	92,1	68,3	40	3,5	34,1	12	M 16x1,5	13	101,5	106,0	65,5	4,5
EW 315	75	160	100	74,6	42	3,5	37,3	12,5	M 18x1,5	13,8	112,5	116,0	74,0	5,7
EW 316	80	170	106,4	81	44	3,5	40,5	12,5	M 18x1,5	14,5	119	125,0	83,0	6,7
EW 317	85	180	109,5	84,1	46	4	42	12,5	M 18x1,5	15	127	135,0	92,5	7,8
EW 318	90	190	115,9	87,3	48	4	43,6	14	M 20x1,5	15,9	133	145,0	102,0	9,1
EW 319	95	200	122,3	93,7	50	4	46,8	14,5	M 20x1,5	16,7	140	156,0	113,0	10,4
EW 320	100	215	128,6	100	54	4	50	14,5	M 20x1,5	18	146	177,0	135,0	12,6

[1)] nachschmierbar
avec trou de graissage

Serie / Série UK 200 + 300 + H[1)]

Befestigung: Spannhülse
Blocage: manchon de serrage

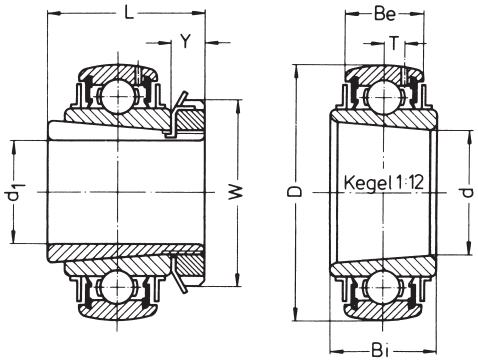

Typ Type	Masse in mm						dimensions en mm			Tragzahl Capacité kN		Gewicht Poids (kg)
	d	D	L	d	Bi	Be	T	Y	W	dyn. C	stat. C_0	
UK 205+H 2305	20	52	35	25	23	17	4,2	8	38	14,3	7,3	0,24
UK 206+H 2306	25	62	38	30	26	19	5,2	8	45	19,8	10,5	0,40
UK 207+H 2307	30	72	43	35	27	20	5,8	9	52	26,2	14,3	0,53
UK 208+H 2308	35	80	46	40	29	21	6,2	10	58	29,7	16,5	0,69
UK 209+H 2309	40	85	50	45	30	22	6,5	11	65	32,0	18,5	0,77
UK 210+H 2310	45	90	55	50	31	23	6,5	12	70	36,0	21,0	0,93
UK 211+H 2311	50	100	59	55	33	25	7,3	12	75	44,5	26,6	1,16
UK 212+H 2312	55	110	62	60	36	27	8,0	13	80	53,5	33,0	1,47
UK 213+H 2313	60	120	65	65	38	28	8,5	14	85	58,5	36,5	1,82
UK 215+H 2315	65	130	73	75	41	30	9,2	15	98	67,5	44,0	2,59
UK 216+H 2316	70	140	78	80	44	32	9,6	17	105	74,0	47,5	3,27
UK 217+H 2317	75	150	82	85	46	34	10,5	18	110	85,5	56,0	3,92
UK 218+H 2318	80	160	86	90	49	36	11,1	18	120	98,0	64,5	4,68

Typ Type	Masse in mm						dimensions en mm			Tragzahl Capacité kN		Gewicht Poids (kg)
	d_1	D	L	d	Bi	Be	T	Y	W	dyn. C	stat. C_0	
UK 305+H 2305	20	62	35	25	26	22	6,3	8	38	21,0	10,8	0,48
UK 306+H 2306	25	72	38	30	29	24	6,9	8	45	27,5	14,4	0,59
UK 307+H 2307	30	80	43	35	31	26	7,6	9	52	34,0	18,4	0,74
UK 308+H 2308	35	90	46	40	34	28	8,4	10	58	41,5	23,0	1,01
UK 309+H 2309	40	100	50	45	37	30	9,3	11	65	54,0	31,0	1,31
UK 310+H 2310	45	110	55	50	40	32	10	12	70	63,0	36,5	1,68
UK 311+H 2311	50	120	59	55	43	34	10,7	12	75	73,0	43,0	2,06
UK 312+H 2312	55	130	62	60	46	36	11,5	13	80	83,5	50,0	2,53
UK 313+H 2313	60	140	65	65	48	38	12,2	14	85	94,5	57,5	3,07
UK 315+H 2315	65	160	73	75	54	42	13,8	15	98	116,0	74,0	4,74
UK 316+H 2316	70	170	78	80	57	44	14,5	17	105	125,0	83,0	5,62
UK 317+H 2317	75	180	82	85	60	46	15	18	110	135,0	92,5	6,56
UK 318+H 2318	80	190	86	90	63	48	15,9	18	120	145,0	102,0	7,52
UK 319+H 2319	85	200	90	95	66	50	16,7	19	125	156,0	113,0	8,72
UK 320+H 2320	90	215	97	100	72	54	18	20	130	170,0	135,0	10,8
UK 322+H 2322	100	240	105	110	80	60	21	21	145	209,0	172,0	14,4
UK 324+H 2324	110	260	112	120	86	64	22	22	155	211,0	174,0	18,0
UK 326+H 2326	115	280	121	130	92	68	23	23	165	234,0	202,0	23,3
UK 328+H 2328	125	300	131	140	98	73	25	24	180	258,0	232,0	28,8

[1)] nachschmierbar
avec trou de graissage

Stehlager

mit geteiltem, gusseisernem Gehäuse
für Lager mit kegeliger Bohrung
und Spannhülse

Paliers

en fonte, en deux pièces
pour roulements à alésage conique
et à manchon de serrage

Reihe
Série **SN 5**

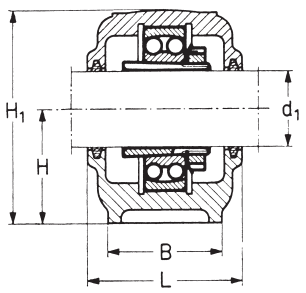

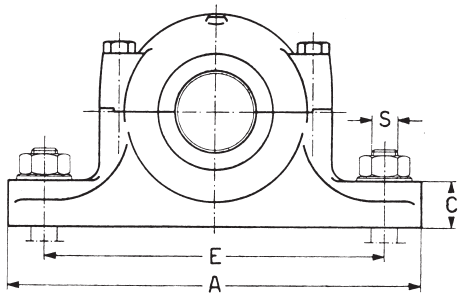

Typ type	Masse in mm dimensions en mm								
	d_1	L	H	H_1	A	B	E	C	S
SN 505	20	67	40	75	165	46	130	19	M 12
506	25	77	50	90	185	52	150	22	12
507	30	82	50	95	185	52	150	22	12
SN 508	35	85	60	110	205	60	170	25	M 12
509	40	85	60	110	205	60	170	25	12
510	45	90	60	115	205	60	170	25	12
SN 511	50	95	70	130	255	70	210	28	M 16
512	55	105	70	135	255	70	210	30	16
513	60	110	80	150	275	80	230	30	16
SN 515	65	115	80	155	280	80	230	30	M 16
516	70	120	95	175	315	90	260	32	20
517	75	125	95	185	320	90	260	32	20
SN 518	80	145	100	195	345	100	290	35	M 20
520	90	160	112	215	380	110	320	40	24

Typ type	Wellen-durchmesser diamètre d'arbre d_1	Pendelkugellager roulements à rotule sur billes	Festringe bagues d'arrêt
SN 505	20	1205 K + H 205 2205 K + H 305	2 × Fe 52/ 4,8 1 × Fe 52/ 6,5
SN 506	25	1206 K + H 206 2206 K + H 306	2 × Fe 62/ 6,8 1 × Fe 62/ 9,5
SN 507	30	1207 K + H 207 2207 K + H 307	2 × Fe 72/ 7,8 1 × Fe 72/ 9,5
SN 508	35	1208 K + H 208 2208 K + H 308	2 × Fe 80/ 6,5 1 × Fe 80/ 8
SN 509	40	1209 K + H 209 2209 K + H 309	2 × Fe 85/ 5,8 1 × Fe 85/ 7,5
SN 510	45	1210 K + H 210 2210 K + H 310	2 × Fe 90/ 5,5 1 × Fe 90/ 8
SN 511	50	1211 K + H 211 2211 K + H 311	2 × Fe 100/ 5,8 1 × Fe 100/ 7,5
SN 512	55	1212 K + H 212 2212 K + H 312	2 × Fe 110/ 7,8 1 × Fe 110/ 9,5
SN 513	60	1213 K + H 213 2213 K + H 313	2 × Fe 120/ 9,8 1 × Fe 120/11,5
SN 515	65	1215 K + H 215 2215 K + H 315	2 × Fe 130/ 7,8 1 × Fe 130/ 9,5
SN 516	70	1216 K + H 216 2216 K + H 316 22216 K + H 316	2 × Fe 140/ 8,3 1 × Fe 140/ 9,5 1 × Fe 140/ 9,5
SN 517	75	1217 K + H 217 2217 K + H 317 22217 K + H 317	2 × Fe 150/ 8,8 1 × Fe 150/ 9,5 1 × Fe 150/ 9,5
SN 518	80	1218 K + H 218 2218 K + H 318 22218 K + H 318	2 × Fe 160/ 9,8 1 × Fe 160/ 9,5 1 × Fe 160/ 9,5
SN 520	90	1220 K + H 220 22220 K + H 320	2 × Fe 180/10,8 1 × Fe 180/ 9,5

Einzubauende Lager und Festringe

Filzringe und Filzschnüre zu den Gehäusen sind von uns auch einzeln lieferbar

Normalerweise werden die Gehäuse für Loslager geliefert

Festlager müssen speziell verlangt werden

Roulements admissibles et bagues d'arrêt

Nous pouvons aussi fournir séparément des joints et des cordons en feutre pour les paliers

Normalement, les paliers sont fournis pour les roulements détachés

Pour les roulements fixes, il faut l'indiquer spécialement

Nicht aufgeführte Grössen auf Anfrage
Dimensions non indiquées sur demande

Stehlager

mit geteiltem gusseisernem Gehäuse
für Lager mit kegeliger Bohrung
und Spannhülse

Paliers

en fonte, en deux pièces
pour roulements à alésage conique
et à manchon de serrage

Reihe
Série **SN 6**

Typ type	Masse in mm dimensions en mm								
	d_1	L	H	H_1	A	B	E	C	S
SN 605	20	80	50	90	185	52	150	22	M 12
606	25	82	50	95	185	52	150	22	12
607	30	90	60	110	205	60	170	25	12
SN 608	35	95	60	115	205	60	170	25	M 12
609	40	105	70	130	255	70	210	28	16
610	45	115	70	135	255	70	210	30	16
SN 611	50	120	80	150	275	80	230	30	M 16
612	55	125	80	155	280	80	230	30	16
613	60	130	95	175	315	90	260	32	20
SN 615	65	140	100	195	345	100	290	35	M 20

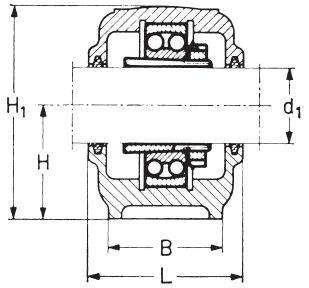

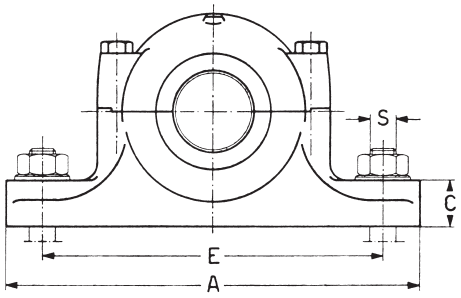

Typ type	Wellen-durchmesser diamètre d'arbre d_1	Pendelkugellager roulements à rotule sur billes	Festringe bagues d'arrêt
SN 605	20	1305 K + H 305 2305 K + H 2305	2 × Fe 62/ 8,3 1 × Fe 62/ 9,5
SN 606	25	1306 K + H 306 2306 K + H 2306	2 × Fe 72/ 8,8 1 × Fe 72/ 9,5
SN 607	30	1307 K + H 307 2307 K + H 2307	2 × Fe 80/ 9,8 1 × Fe 80/ 9,5
SN 608	35	1308 K + H 308 2308 K + H 2308 22308 K + H 2308	2 × Fe 90/ 9,8 1 × Fe 90/ 9,5 1 × Fe 90/ 9,5
SN 609	40	1309 K + H 309 2309 K + H 2309 22309 K + H 2309	2 × Fe 100/10,3 1 × Fe 100/ 9,5 1 × Fe 100/ 9,5
SN 610	45	1310 K + H 310 2310 K + H 2310 22310 K + H 2310	2 × Fe 110/11,8 1 × Fe 110/10,5 1 × Fe 110/10,5
SN 611	50	1311 K + H 311 2311 K + H 2311 22311 K + H 2311	2 × Fe 120/11,8 1 × Fe 120/ 9,5 1 × Fe 120/ 9,5
SN 612	55	1312 K + H 312 2312 K + H 2312 22312 K + H 2312	2 × Fe 130/12,3 1 × Fe 130/ 9,5 1 × Fe 130/ 9,5
SN 613	60	1313 K + H 313 2313 K + H 2313 22313 K + H 2313	2 × Fe 140/12,3 1 × Fe 140/ 9,5 1 × Fe 140/ 9,5
SN 615	65	1315 K + H 315 2315 K + H 2315 22315 K + H 2315	2 × Fe 160/13,8 1 × Fe 160/ 9,5 1 × Fe 160/ 9,5

Einzubauende Lager und Festringe

Filzringe und Filzschnüre zu den Gehäusen sind von uns auch einzeln lieferbar

Normalerweise werden die Gehäuse für Loslager geliefert

Festlager müssen speziell verlangt werden

Roulements admissibles et bagues d'arrêt

Nous pouvons aussi fournir séparément des joints et des cordons en feutre pour les paliers

Normalement, les paliers sont fournis pour les roulements détachés

Pour les roulements fixés, il faut l'indiquer spécialement

Nicht aufgeführte Grössen auf Anfrage
Dimensions non indiquées sur demande

Stehlager

mit ungeteiltem, gusseisernem Gehäuse
für Pendelkugellager
mit breitem Innenring

Paliers

en fonte, en une pièce
pour roulements à rotule sur deux rangées de billes
avec bague intérieure prolongée

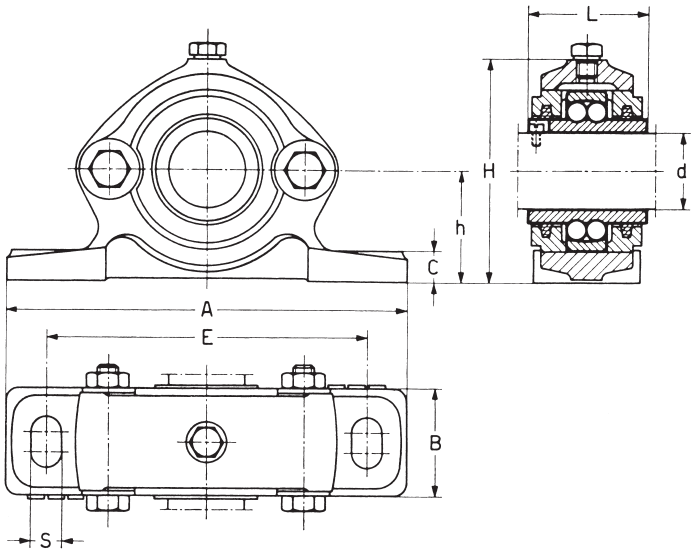

Reihe Série TN 2

Typ type	Einzubauende Lager roulements admissibles	Masse in mm dimensions en mm								
		d	A	B	L	E	C	h	H	S
TN 204	112 04	20	145	42	40	115	12	40	77	M 12
TN 205	112 05	25	150	42	44	120	12	40	78	M 12
TN 206	112 06	30	165	48	48	130	14	50	92	M 12
TN 207	112 07	35	180	48	52	145	14	50	100	M 12
TN 208	112 08	40	195	52	56	160	16	55	112	M 12
TN 209	112 09	45	210	56	58	175	16	60	118	M 12
TN 210	112 10	50	210	56	58	175	16	60	120	M 12

Reihe Série TN 3

Typ type	Einzubauende Lager roulements admissibles	Masse in mm dimensions en mm								
		d	A	B	L	E	C	h	H	S
TN 304	113 04	20	150	42	44	120	12	40	78	M 12
TN 305	113 05	25	165	48	48	130	14	50	92	M 12
TN 306	113 06	30	180	48	52	145	14	50	100	M 12
TN 307	113 07	35	195	52	56	160	16	55	112	M 12
TN 308	113 08	40	210	56	58	175	16	60	120	M 12
TN 309	113 09	45	230	62	60	190	18	65	132	M 16
TN 310	113 10	50	245	66	62	205	18	70	143	M 16

Muttern
Ecrous

Reihe
Série **KM**

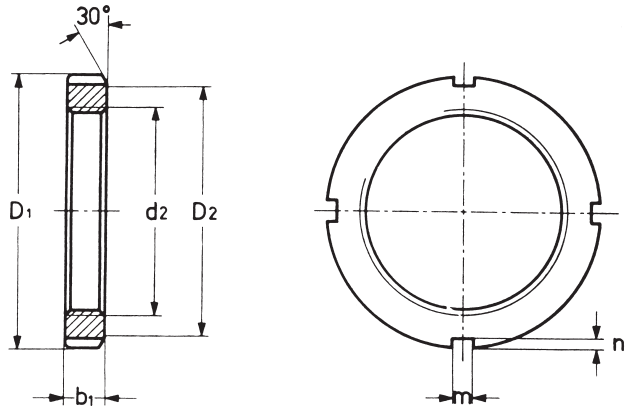

Typ type	Masse in mm dimensions en mm						Gewinde filet	Zugehöriges Sicherungs-blech rondelle-frein cor-respondante
	d_2	D_1	D_2	b_1	m	n		
KM 3	17	28	24	5	4	2	M 17 × 1	MB 3
KM 4	20	32	26	6	4	2	M 20 × 1	MB 4
KM 5	25	38	32	7	5	2	M 25 × 1,5	MB 5
KM 6	30	45	38	7	5	2	M 30 × 1,5	MB 6
KM 7	35	52	44	8	5	2	M 35 × 1,5	MB 7
KM 8	40	58	50	9	6	2,5	M 40 × 1,5	MB 8
KM 9	45	65	56	10	6	2,5	M 45 × 1,5	MB 9
KM 10	50	70	61	11	6	2,5	M 50 × 1,5	MB 10
KM 11	55	75	67	11	7	3	M 55 × 2	MB 11
KM 12	60	80	73	11	7	3	M 60 × 2	MB 12
KM 13	65	85	79	12	7	3	M 65 × 2	MB 13
KM 14	70	92	85	12	8	3,5	M 70 × 2	MB 14
KM 15	75	98	90	13	8	3,5	M 75 × 2	MB 15
KM 16	80	105	95	15	8	3,5	M 80 × 2	MB 16
KM 17	85	110	102	16	8	3,5	M 85 × 2	MB 17
KM 18	90	120	108	16	10	4	M 90 × 2	MB 18
KM 19	95	125	113	17	10	4	M 95 × 2	MB 19
KM 20	100	130	120	18	10	4	M 100 × 2	MB 20
KM 21	105	140	126	18	12	5	M 105 × 2	MB 21
KM 22	110	145	133	19	12	5	M 110 × 2	MB 22
KM 23	115	150	137	19	12	5	M 115 × 2	MB 23
KM 24	120	155	138	20	12	5	M 120 × 2	MB 24
KM 25	125	160	148	21	12	5	M 125 × 2	MB 25
KM 26	130	165	149	21	12	5	M 130 × 2	MB 26
KM 27	135	175	160	22	14	6	M 135 × 2	MB 27
KM 28	140	180	160	22	14	6	M 140 × 2	MB 28
KM 29	145	190	170	24	14	6	M 145 × 2	
KM 30	150	195	171	24	14	6	M 150 × 2	MB 30
KM 31	155	200	182	25	16	7	M 155 × 3	
KM 32	160	210	182	25	16	7	M 160 × 3	MB 32
KM 33	165	210	193	26	16	7	M 165 × 3	
KM 34	170	220	193	26	16	7	M 170 × 3	MB 34
KM 36	180	230	203	27	18	8	M 180 × 3	MB 36
KM 38	190	240	214	28	18	8	M 190 × 3	MB 38
KM 40	200	250	226	29	18	8	M 200 × 3	MB 40

Nicht aufgeführte Grössen auf Anfrage
Dimensions non indiquées sur demande

Sicherungsbleche
Rondelles-frein

Reihe
Série **MB**

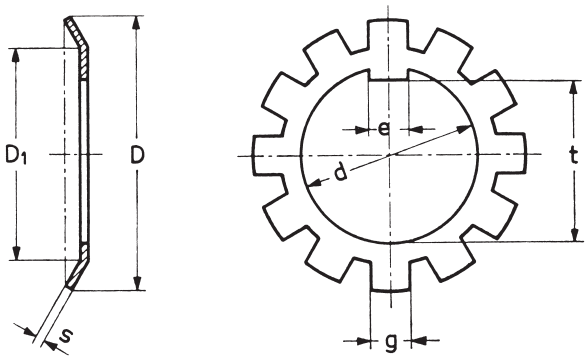

Typ type	Masse in mm dimensions en mm							Zugehörige Mutter écrou correspondant
	d	D	D_1	s	e	t	g	
MB 3	17	32	24	1	4	15,5	4	KM 3
MB 4	20	36	26	1	4	18,5	4	KM 4
MB 5	25	42	32	1,25	5	23,0	5	KM 5
MB 6	30	49	38	1,25	5	27,5	5	KM 6
MB 7	35	57	44	1,25	6	32,5	5	KM 7
MB 8	40	62	50	1,25	6	37,5	6	KM 8
MB 9	45	69	56	1,2	5,8	42,5	6	KM 9
MB 10	50	74	61	1,2	5,8	47,5	6	KM 10
MB 11	55	81	67	1,2	7,8	52,5	7	KM 11
MB 12	60	86	73	1,5	7,8	57,5	7	KM 12
MB 13	65	92	79	1,5	7,8	62,5	7	KM 13
MB 14	70	98	85	1,5	7,8	66,5	8	KM 14
MB 15	75	104	90	1,5	7,8	71,5	8	KM 15
MB 16	80	112	95	1,7	9,8	76,5	8	KM 16
MB 17	85	119	102	1,7	9,8	81,5	8	KM 17
MB 18	90	126	108	1,7	9,8	86,5	10	KM 18
MB 19	95	133	113	1,7	9,8	91,5	10	KM 19
MB 20	100	142	120	1,7	11,8	96,5	10	KM 20
MB 21	105	145	126	1,7	11,8	100,5	12	KM 21
MB 22	110	154	133	1,7	11,8	105,5	12	KM 22
MB 24	120	164	138	2	13,8	115	12	KM 24
MB 26	130	175	149	2	13,8	125	12	KM 26
MB 28	140	192	160	2	15,8	135	14	KM 28
MB 30	150	205	171	2	15,8	145	14	KM 30
MB 32	160	217	182	2,5	17,8	154	16	KM 32
MB 34	170	232	193	2,5	17,8	164	16	KM 34
MB 36	180	242	203	2,5	19,8	174	18	KM 36
MB 38	190	252	214	2,5	19,8	184	18	KM 38
MB 40	200	262	226	2,5	19,8	194	18	KM 40

Nicht aufgeführte Grössen auf Anfrage
Dimensions non indiquées sur demande

Stahlkugeln nach DIN 5401

Werkstoff: Wälzlagerstahl - Härte: HRc 63 ± 3
Lieferung von Kugeln aus anderen Werkstoffen nur nach besonderer Vereinbarung mit dem Hersteller

Billes en acier DIN 5401

matériel: acier pour roulement - dureté: 63 ± 3 RC
livraison de billes en d'autres matériaux seulement ensulte d'un accord avec le fabricant

Kugeldurchmesser diamètre des billes mm	Zoll pouces	Gewicht kg/1000 St. poids kg/1000 p.	Kugeldurchmesser diamètre des billes mm	Zoll pouces	Gewicht kg/1000 St. poids kg/1000 p.	Kugeldurchmesser diamètre des billes mm	Zoll pouces	Gewicht kg/1000 St. poids kg/1000 p
			5,556	7/32	0,702	**14**	—	11,3
			6	—	0,882	**14,288**	9/16	12,0
			6,350	1/4	1,03	**15**	—	13,9
			6,5	—	1,13	**15,081**	19/32	14,1
			7		1,41	**15,875**	5/8	16,5
			7,144	9/32	1,50	**16**	—	16,8
1		0,004	**7,5**	—	1,74	**16,669**	21/32	19,1
1,2	—	0,007	**7,938**	5/16	2,06	**17**	—	20,2
1,5		0,014	**8**	—	2,10	**17,642**	11/16	21,9
1,588	1/16	0,016	**8,5**	—	2,52	**18**	—	24,0
2	—	0,033	**8,731**	11/32	2,66	**18,256**	23/32	25,0
2,381	3/32	0,055	**9**	—	3,00	**19,050**	3/4	28,4
2,5	—	0,064	**9,525**	3/8	3,55	**19,844**	25/32	32,4
3	—	0,111	**10**	—	4,11	**20**	—	32,9
3,175	1/8	0,132	**10,319**	13/32	4,43	**20,638**	13/16	36,2
3,5	—	0,177	**11**	—	5,47	**21**	—	38,1
3,969	5/32	0,257	**11,112**	7/16	6,64	**22**	—	43,8
4	—	0,263	**11,906**	15/32	6,93	**22,225**	7/8	45,2
4,5	—	0,374	**12**	—	7,10	**23**	—	50,0
4,762	3/16	0,446	**12,700**	1/2	8,42	**23,812**	15/16	55,5
5	—	0,514	**13**	—	9,03	**24**	—	56,8
5,5	—	0,679	**13,494**	17/32	10,1	**25**	—	64,2
						25,400	1	67,4

Mass- und Formgenauigkeit
Précision de dimensions et de forme des billes

Klasse classe	Durchmesser (Nennmass) diamètre nominal mm über plus de	bis à	Abmass tolérance µ	Toleranz der einzelnen Sorte tolérance d'un échelon	Mittlere Abmasse der einzelnen Sorten écart moyen de chaque échelon µ											Zulässige Unrundheit ovalisation admissible
I		**5,5**	± 10,25	0,5		− 2	−1,5	− 1	−0,5	0	+0,5	+ 1	+1,5	+ 2		0,25
II		**25**	± 11	2	−10	− 8	− 6	− 4	− 2	0	+ 2	+ 4	+ 6	+ 8	+10	0,5
III		**25**	± 11	2	−10	− 8	− 6	− 4	− 2	0	+ 2	+ 4	+ 6	+ 8	+10	1
	25	**50**	± 13,5	3		−12	− 9	− 6	− 3	0	+ 3	+ 6	+ 9	+12		1,5
	50	**75**	± 14	4			−12	− 8	− 4	0	+ 4	+ 8	+12			2
	75	**100**	± 17,5	5			−15	−10	− 5	0	+ 5	+10	+15			2,5
	100	**125**	± 21	6			−18	−12	− 6	0	+ 6	+12	+18			3
	125	**150**	± 24,5	7			−21	−14	− 7	0	+ 7	+14	+21			3,5
IV		**10**	± 14	4			−12	− 8	− 4	0	+ 4	+ 8	+12			2

Nicht aufgeführte Grössen auf Anfrage
Dimensions non indiquées sur demande

Toleranzen für Wälzlager
Tolérances des roulements

Toleranzsymbole
Symboles de tolérances

d Nenndurchmesser der Bohrung
Diamètre nominal de l'alésage

Δ_{dmp} Abweichung des mittleren Bohrungsdurchmessers in einer Ebene
Ecart du diamètre moyen d'alésage de la cote nominale

V_{dp} Schwankung des Bohrungsdurchmessers in einer radialen Ebene
Variation du diamètre d'alésage dans un plan radial

V_{dmp} Schwankung des mittleren Bohrungsdurchmessers
Variation du diamètre moyen d'alésage

D Nennaussendurchmesser
Diamètre extérieur nominal

Δ_{Dmp} Abweichung des mittleren Aussendurchmessers in einer Ebene
Ecart du diamètre extérieur moyen de la cote nominale

V_{Dp} Schwankung des Aussendurchmessers in einer radialen Ebene
Variation du diamètre extérieur dans un plan radial

V_{Dmp} Schwankung des mittleren Aussendurchmessers
Variation du diamètre extérieur moyen

Δ_{Bs} Abweichung einer einzelnen Innenringbreite vom Nennmass
Ecart d'une largeur isolée de la bague intérieure de la cote nominale

Δ_{Cs} Abweichung einer einzelnen Aussenringbreite vom Nennmass
Ecart d'une largeur isolée de la bague extérieure de la cote nominale

V_{Bs} Schwankung der Innenringbreite
Variation de la largeur de la bague intérieure

V_{Cs} Schwankung der Aussenringbreite
Variation de la largeur de la bague extérieure

K_{ia} Rundlauf des Innenringes am zusammengebauten Lager (Radialschlag)
Faux-rond de rotation de la bague intérieure sur roulement assemblé (excentricité)

K_{ea} Rundlauf des Aussenringes am zusammengebauten Lager (Radialschlag)
Faux-rond de rotation de la bague extérieure sur roulement assemblé (excentricité)

S_d Planlauf der Innenringstirnseite zur Bohrung (Seitenschlag)
Voile de la face de référence de la bague intérieure par rapport à l'alésage (voilage latéral)

S_D Schwankung der Neigung der Mantellinie zur Bezugsseitenfläche (Seitenschlag)
Voile de la surface extérieure de la bague extérieure (génératrice) par rapport à la face de référence (voilage latéral)

S_{ia} Planlauf der Innenringseitenfläche zur Laufbahn am zusammengebauten Lager (Axialschlag)
Voile du chemin de roulement de la bague intérieure par rapport à la face de référence sur roulement assemblé (voilage axial)

S_{ea} Planlauf der Aussenringseitenfläche zur Laufbahn am zusammengebauten Lager (Axialschlag)
Voile du chemin de roulement de la bague extérieure par rapport à la face de référence sur roulement assemblé (voilage axial)

S_i Schwankung der Scheibendicke der Wellenscheibe bei Axiallagern (Axialschlag)
Voile de chemin de roulement d'une rondelle d'arbre par rapport à la face d'appui (voilage axial) d'une butée

S_e Schwankung der Scheibendicke der Gehäusescheibe bei Axiallagern (Axialschlag)
Voile de chemin de roulement d'une rondelle de logement par rapport à la face d'appui (voilage axial) d'une butée

Ts an einer Stelle gemessene Gesamtbreite eines Kegelrollenlagers
Largeur totale isolée d'un roulement à rouleaux coniques

T1s an einer Stelle gemessene Gesamtbreite eines Kegelrollenlagers über Innenring und Aussenring-Normal
Largeur totale isolée d'un roulement à rouleaux coniques obtenue avec un cône et une cuvette étalon

T2s an einer Stelle gemessene Gesamtbreite eines Kegelrollenlagers über Aussenring und Innenring-Normal
Largeur totale isolée d'un roulement à rouleaux coniques obtenue avec un cône étalon et une cuvette

Δ_{Ts}, Δ_{T1s}, Δ_{T2s} Abweichung einer einzelnen Kegelrollenlager-Gesambreite vom Nennmass
Ecart d'une largeur totale isolée d'un roulement à rouleaux coniques de la cote nominale

H Nennhöhe eines einseitig wirkenden Axiallagers
Hauteur nominale d'une butée à simple effet

H_1 Nennhöhe eines einseitig wirkenden Axiallagers mit Unterlagscheibe
Hauteur nominale d'une butée à simple effet avec contreplaque

H_2 Nennhöhe eines zweiseitig wirkenden Axiallagers
Hauteur nominale d'une butée à double effet

H_3 Nennhöhe eines zweiseitig wirkenden Axiallagers mit Unterlagscheiben
Hauteur nominale d'une butée à double effet avec contreplaque

H_{AP} Nennhöhe eines Axial-Pendelrollenlagers
Hauteur nominale d'une butée à rotule sur rouleaux

Toleranzklasse P0 (Normaltoleranz) für Radiallager ohne Kegelrollenlager
Classe de tolérance P0 (tolérance normale) pour roulements radiaux sauf roulements à rouleaux coniques

Innenring **(Toleranzwerte in µm)**
Bague intérieure **(tolérances en microns)**

d mm		Abweichung écart Δ_{dmp} Abmass/écart		Schwankung für Durchmesserreihe nach DIN 616 variation pour série de diam. selon DIN 616 V_{dp}			Schwankung variation V_{dmp}	Rundlauf faux-rond de rotation K_{ia}	Abweichung écart Δ_{Bs} Abmass/écart		Schwankung variation V_{Bs}
				8, 9	0, 1	2, 3, 4					
über au-dessus de	bis jusqu'à	oberes max.	unteres min.	max. max.			max. max.	max. max.	oberes max.	unteres min.	max. max.
2,5	10	0	–8	10	8	6	6	10	0	–120	15
10	18	0	–8	10	8	6	6	10	0	–120	20
18	30	0	–10	13	10	8	8	13	0	–120	20
30	50	0	–12	15	12	9	9	15	0	–120	20
50	80	0	–15	19	19	11	11	20	0	–150	25
80	120	0	–20	25	25	15	15	25	0	–200	25
120	180	0	–25	31	31	19	19	30	0	–250	30
180	250	0	–30	38	38	23	23	40	0	–300	30
250	315	0	–35	44	44	26	26	50	0	–350	35
315	400	0	–40	50	50	30	30	60	0	–400	40
400	500	0	–45	56	56	34	34	65	0	–450	50
500	630	0	–50	63	63	38	38	70	0	–500	60

Aussenring **(Toleranzwerte in µm)**
Bague extérieure **(tolérances en microns)**

D mm		Abweichung écart Δ_{Dmp} Abmass/écart		Schwankung/variation V_{Dp} für Durchmesserreihe nach DIN 616 pour série de diam. selon DIN 616				Schwankung variation V_{Dmp}	Rundlauf faux-rond de rotation K_{ea}	Abweichung écart Δ_{Cs}	Schwankung variation V_{Cs}
				Offene Lager roulements ouverts			Lager mit Deck- oder Dichtscheiben roulements étanches				
				8, 9	0, 1	2, 3, 4	2, 3, 4				
über au-dessus de	bis jusqu'à	oberes max.	unteres min.	max. max.				max. max.	max. max.		
6	18	0	–8	10	8	6	10	6	15	Identisch mit Δ_{Bs} und V_{Bs} für den Innenring desselben Lagers tolérances identiques à Δ_{Bs} et V_{Bs} de la bague intérieure réspective	
18	30	0	–9	12	9	7	12	7	15		
30	50	0	–11	14	11	8	16	8	20		
50	80	0	–13	16	13	10	20	10	25		
80	120	0	–15	19	19	11	26	11	35		
120	150	0	–18	23	23	14	30	14	40		
150	180	0	–25	31	31	19	38	19	45		
180	250	0	–30	38	38	23	–	23	50		
250	315	0	–35	44	44	26	–	26	60		
315	400	0	–40	50	50	30	–	30	70		
400	500	0	–45	56	56	34	–	34	80		
500	630	0	–50	63	63	38	–	38	100		
630	800	0	–75	94	94	55	–	55	120		
800	1000	0	–100	125	125	75	–	75	140		

Kurzzeichenerklärung siehe Seite 54
Explication des symboles voir page 54

Toleranzklasse P0 (Normaltoleranz) für Kegelrollenlager
Classe de tolérance (tolérance normale) des roulements à rouleaux coniques

Innenring **(Toleranzwerte in µm)**
Cône **(tolérances en microns)**

d mm		Abweichung/écart Δ_{dmp} Abmass/écart		Schwankung variation V_{dp}	Schwankung variation V_{dpm}	Rundlauf faux-rond de rotation K_{ia}
über au-dessus de	bis jusqu'à	oberes max.	unteres min.	max. max.	max. max.	max. max.
10	18	0	–12	12	9	15
18	30	0	–12	12	9	18
30	50	0	–12	12	9	20
50	80	0	–15	15	11	25
80	120	0	–20	20	15	30
120	180	0	–25	25	19	35
180	250	0	–30	30	23	50
250	315	0	–35	35	26	60
315	400	0	–40	40	30	70

Aussenring **(Toleranzwerte in µm)**
Cuvette **(tolérances en microns)**

D mm		Abweichung/écart Δ_{Dmp} Abmass/écart		Schwankung variation V_{Dp}	Schwankung variation V_{Dpm}	Rundlauf faux-rond de rotation K_{ea}
über au-dessus de	bis jusqu'à	oberes max.	unteres min.	max. max.	max. max.	max. max.
18	30	0	–12	12	9	18
30	50	0	–14	14	11	20
50	80	0	–16	16	12	25
80	120	0	–18	18	14	35
120	150	0	–20	20	15	40
150	180	0	–25	25	19	45
180	250	0	–30	30	23	50
250	315	0	–35	35	26	60
315	400	0	–40	40	30	70
400	500	0	–45	45	34	80
500	630	0	–50	50	38	100

Kurzzeichenerklärung siehe Seite 54
Explication des symboles voir page 54

Lagerbreite und Breite der Ringe für Kegelrollenlager
Largeur totale et largeur isolée des bagues des roulement à rouleaux coniques

Innenring, Aussenring, Gesamtbreite **(Toleranzwerte in µm)**
Cône, cuvette, largeur totale **(tolérances en microns)**

d mm		Schwankung/variation Δ_{Bs} Abmass/écart		Abweichung/écart Δ_{Ts} Abmass/écart		Abweichung/écart Δ_{T1s} Abmass/écart		Abweichung/écart Δ_{T2s} Abmass/écart	
über au-dessus de	bis jusqu'à	oberes max.	unteres min.	oberes max.	unteres min.	oberes max.	unteres min.	oberes max.	unteres min.
10	18	0	−120	+200	0	+100	0	+100	0
18	30	0	−120	+200	0	+100	0	+100	0
30	50	0	−120	+200	0	+100	0	+100	0
50	80	0	−150	+200	0	+100	0	+100	0
80	120	0	−200	+200	−200	+100	−100	+100	−100
120	180	0	−250	+350	−250	+150	−150	+200	−100
180	250	0	−300	+350	−250	+150	−150	+200	−100
250	315	0	−350	+350	−250	+150	−150	+200	−100
315	400	0	−400	+400	−400	+200	−200	+200	−200

Die Breitentoleranz Δ_{Cs} ist identisch mit Δ_{Bs} für den zugehörigen Innenring.
La tolérance de langueur Δ_{Cs} est identique à Δ_{Bs} du cône respectif.

Toleranzklassen für Axiallager
Tolérance de butées

Wellenscheibe **(Toleranzwerte in µm)**
Rondelle d'arbre **(tolérances en microns)**

d mm		Toleranzklasse P0 (Normaltoleranz), P6 und P5 classe de tolérance P0 (tolérance normale), P6 et P5			Toleranzklasse P0 (Normal-toleranz) classe de tolerance P0 (tolérance normale)	Toleranzklasse P6 classe de tolérance P6	Toleranzklasse P5 classe de tolérance P5
		Abweichung/écart Δ_{dmp} Abmass/écart		Schwankung variation V_{dp}	Schwankung variation S_i	Schwankung variation S_i	Schwankung variation S_i
über au-dessus de	bis jusqu'à	oberes max.	unteres min.	max. max.	max. max.	max. max.	max. max.
–	18	0	−8	6	10	5	3
18	30	0	−10	8	10	5	3
30	50	0	−12	9	10	6	3
50	80	0	−15	11	10	7	4
80	120	0	−20	15	15	8	4
120	180	0	−25	19	15	9	5
180	250	0	−30	23	20	10	5
250	315	0	−35	26	25	13	7
315	400	0	−40	30	30	15	7
400	500	0	−45	34	30	18	9
500	630	0	−50	38	35	21	11

Gehäusescheibe
Rondelle de logement

(Toleranzwerte in µm)
(tolérances en microns)

D mm		Toleranzklasse P0 (Normaltoleranz), P6 und P5 classe de tolérance P0 (tolérance normale), P6 et P5 Abweichung/écart Δ_{Dmp} Abmass/écart		Schwankung variation V_{Dp}	**Toleranzklasse P0 (Normaltoleranz), P6 und P5 classe de tolérance P0 (tolérance normale), P6 et P5 Schwankung variation S_e**
über au-dessus de	bis jusqu'à	oberes max.	unteres min.	max. max.	**max. max.**
10	18	0	–11	8	Identisch mit S_i für die Wellenscheibe desselben Lagers Identique à S_i de la rondelle d'arbre réspectif
18	30	0	–13	10	
30	50	0	–16	12	
50	80	0	–19	14	
80	120	0	–22	17	
120	180	0	–25	19	
180	250	0	–30	23	
250	315	0	–35	26	
315	400	0	–40	30	
400	500	0	–45	34	
500	630	0	–50	38	
630	800	0	–75	55	

Toleranzen der Lagerhöhe
Hauteurs des butées

(Toleranzwerte in µm)
(tolérances en microns)

d mm		*H* Abmass/écart		H_1 Abmass/écart		H_2 Abmass/écart		H_3 Abmass/écart		H_{AP} (Werksnorm) (norme d'usine) Abmass/écart	
über au-dessus de	bis jusqu'à	oberes max.	unteres min.	oberes max.	unteres min.	oberes max.	unteres min.	oberes max.	unteres min.	oberes max.	unteres min
–	30	+20	–250	+100	–250	+150	–400	+300	–400	–	–
30	50	+20	–250	+100	–250	+150	–400	+300	–400	–	–
50	80	+20	–300	+100	–300	+150	–500	+300	–500	+150	–150
80	120	+25	–300	+150	–300	+200	–500	+400	–500	+200	–200
120	180	+25	–400	+150	–400	+200	–600	+400	–600	+250	–250
180	250	+30	–400	+150	–400	+250	–600	+500	–600	+300	–300
250	315	+40	–400	+200	–400	+350	–700	+600	–700	+350	–350
315	400	+40	–500	+200	–500	+350	–700	+600	–700	+400	–400
400	500	+50	–500	+300	–500	+400	–900	+750	–900	+450	–450
500	630	+60	–600	+350	–600	+500	–1100	+900	–1100	–	–

Kurzzeichenerklärung siehe Seite 54
Explication des symboles voir page 54

Lagerluft

Bei der Herstellung von Radiallagern wird die Radialluft so bemessen, dass die Lager bei normalen Einbau- und Betriebsverhältnissen gerade die richtige Radialluft haben. Dabei wird vorausgesetzt, dass ein Ring einen festen Sitz und der andere Ring einen losen Sitz hat. Wenn die Betriebsverhältnisse andere Sitze, z. B. Festsitze für beide Ringe, erfordern, und/oder abnormale Temperaturverhältnisse vorliegen, müssen Lager mit grösserer Radialluft verwendet werden. In besonderen Fällen, z. B. bei Lagerungen mit hoher Führungsgenauigkeit, werden Lager mit kleinerer Luft verwendet. Die Lager werden daher in verschiedenen Lagerluftgruppen hergestellt. Diese Gruppen werden in der Reihenfolge von der kleinsten zur grössten Radialluft wie folgt bezeichnet:
C1, C2, Normal, C3, C4, C5
«Normal» wird nicht speziell bezeichnet, also ohne Zusatzzeichen

Jeu du roulement

En fabriquant des paliers radiaux, le jeu interne du roulement est mesuré pour que les paliers aient tout juste le jeu radial exact dans des conditions normales de montage et de fonctionnement. On suppose pour cela au départ qu'une bague a un ajustement pressé et l'autre bague un ajustement lâche. Quand les conditions de fonctionnement exigent d'autres ajustements, par exemple des ajustements pressés pour les deux bagues, et/ou si l'on rencontre des températures anormales, il faut employer des paliers avec un jeu radial plus grand. Dans des cas spéciaux, tels que des logements avec une précision de guidage plus élevée, on emploie des paliers avec moins de jeu. C'est pourquoi les paliers sont fabriqués dans divers groupes de jeux du roulement. Ces groupes sont désignés comme suit en partant du jeu radial minimum jusqu'au maximum:
C1, C2, normal, C3, C4, C5
«Normal» n'est pas indiqué spécialement, donc sans référence supplémentaire

Radialluft für Rillenkugellager ohne Füllnuten, einreihig, mit zylindrischer Bohrung
Jeu interne du roulement pour des roulements à billes sans rainures de remplissage, à simple rangée de billes, avec alésage cylindrique

d mm		Radialluft in µ jeu radial en µ							
		C2		normal		C3		C4	
über plus de	bis à	min.	max.	min.	max.	min.	max.	min.	max.
2,5	**10**	—	7	2	13	8	23	—	—
10	**18**	—	9	3	18	11	25	18	33
18	**24**	—	10	5	20	13	28	20	36
24	**30**	—	11	5	20	13	28	23	41
30	**40**	—	11	6	20	15	33	28	46
40	**50**	—	11	6	23	18	36	30	51
50	**65**	—	15	8	28	23	43	38	61
65	**80**	—	15	10	30	25	51	46	71
80	**100**	—	18	12	36	30	58	53	84
100	**120**	—	20	15	41	36	66	61	97
120	**140**	—	23	18	48	41	81	71	114
140	**160**	—	23	18	53	46	91	81	130
160	**180**	—	25	20	61	53	102	91	147
180	**200**	—	30	25	71	63	117	107	163

Radialluft der Zylinderrollenlager mit nicht austauschbaren Teilen
Jeu interne du roulement des roulements à rouleaux cylindriques avec pièces non interchangeables

d mm		Radialluft in µ jeu radial en µ											
über plus de	bis à	C1na min.	C1na max.	C2na min.	C2na max.	na normal min.	na normal max.	C3na min.	C3na max.	C4na min.	C4na max.	C5na min.	C5na max.
14	**18**	0	10	10	20	20	20	35	45	45	55	65	75
18	**24**	0	10	10	20	20	30	35	45	45	55	65	75
24	**30**	0	10	10	25	25	35	40	50	50	60	70	80
30	**40**	0	12	12	25	25	40	45	55	55	70	80	95
40	**50**	0	15	15	30	30	45	50	65	65	80	95	110
50	**65**	0	15	15	35	35	50	55	75	75	90	110	130
65	**80**	0	20	20	40	40	60	70	90	90	110	130	150
80	**100**	0	25	25	45	45	70	80	105	105	125	155	180
100	**120**	0	25	25	50	50	80	95	120	120	145	180	205
120	**140**	0	30	30	60	60	90	105	135	135	160	200	230
140	**160**	0	35	35	65	65	100	115	150	150	180	225	260
160	**180**	0	35	35	75	75	110	125	165	165	200	250	285
180	**200**	0	40	40	80	80	120	140	180	180	220	275	315
200	**225**	0	45	45	90	90	135	155	200	200	240	305	350
225	**250**	0	50	50	100	100	150	170	215	215	265	330	380
250	**280**	0	55	55	110	110	165	185	240	240	295	370	420
280	**315**	0	60	60	120	120	180	205	265	265	325	410	470
315	**355**	0	65	65	135	135	200	225	295	295	360	455	520
355	**400**	0	75	75	150	150	225	255	330	330	405	510	585

Bei Zylinderrollenlagern mit nicht austauschbaren Teilen dürfen die abziehbaren Ringe nicht untereinander ausgetauscht werden.
Sur les roulements à rouleaux cylindriques avec des pièces non interchangeables, les bagues démontables ne peuvent pas être échangées entre elles.

Radialluft der Pendelrollenlager mit zylindrischer Bohrung
Jeu interne du roulement des roulements à rotule avec alésage cylindrique

d mm		Radialluft in µ jeu radial en µ											
über plus de	bis à	C1 min.	C1 max.	C2 min.	C2 max.	normal min.	normal max.	C3 min.	C3 max.	C4 min.	C4 max.	C5 min.	C5 max.
30	**40**	5	15	15	25	25	40	40	55	55	75	75	100
40	**50**	10	20	20	30	30	45	45	65	65	90	90	120
50	**65**	10	20	20	35	35	55	55	80	80	110	110	150
65	**80**	15	30	30	45	45	70	70	100	100	140	140	180
80	**100**	15	35	35	55	55	85	85	120	120	160	160	210
100	**120**	15	40	40	65	65	105	105	150	150	200	200	260
120	**140**	25	50	50	80	80	120	120	170	170	230	230	300
140	**160**	25	55	55	90	90	140	140	200	200	270	270	340
160	**180**	25	60	60	100	100	150	150	220	220	300	300	380
180	**200**	30	65	65	110	110	170	170	240	240	330	330	420
200	**225**	30	70	70	120	120	180	180	260	260	360	360	460
225	**250**	40	80	80	130	130	200	200	290	290	400	400	510
250	**280**	40	90	90	150	150	220	220	320	320	440	440	560
280	**315**	40	100	100	170	170	240	240	350	350	480	480	610
315	**355**	40	110	110	190	190	270	270	380	380	520	520	660
355	**400**	40	120	120	210	210	300	300	420	420	580	580	740
400	**450**	50	130	130	230	230	330	330	470	470	640	640	820
450	**500**	50	140	140	250	250	370	370	520	520	710	710	900

Wahl der Passungen
für Vollwellen aus Stahl

Choix d'ajustements
pour des arbres pleins en acier

Betriebsverhältnisse conditions de fonctionnement		Beispiele exemples	Wellendurchmesser in mm diamètre de l'arbre en mm Kugellager roulements à billes	Zylinderrollenlager Kegelrollenlager roulements à rouleaux cylindriques et coniques	Pendelrollenlager roulements à rotule	ISO Toleranzfeld zone de tolérance ISO	Anmerkungen remarques
Lager mit zylindrischer Bohrung roulements avec alésage cylindrique							
Punktlast für den Innenring charge ponctuelle pour la bague intérieure	Leichte Verschiebbarkeit des Innenringes erforderlich la possibilité d'un déplacement aisé de la bague intérieure est necessaire	Losräder roues libres	Alle Durchmesser tous les diamètres			**g 6**	
	Leichte Verschiebbarkeit des Innenringes nicht erforderlich la possibilité d'un déplacement aisé de la bague intérieure n'est pas nécessaire	Spannrollen Seilrollen poulies de tension poulies à gorge				**h 6**	
Umfangslast für den Innenring oder unbestimmte Lastrichtung charge circonférentielle pour la bague intérieure ou direction de la charge indéterminée	Kleine Belastungen petites charges	Elektr. Geräte Werkzeugmaschinen Gebläse Förderwagen appareils électr. machines outils soufflériés berlines, bennes	≦ 18	—	—	**h 5**	«Kleine Belastungen» sind Belastungen bis ca.7% von C. Für sehr genaue Lagerungen ist Qualität 5 zu verwenden. les « petites charges » sont des charges jusqu'à environ 7% de C. pour des logements très précis, il faut employer la qualité 5.
			(18) bis 100 (18) à 100	≦ 40	≦ 40	**j 6**	
			(100) bis 200 (100) à 200	(40) bis 140 (40) à 140	(40) bis 100 (40) à 100	**k 6**	
			—	(140) bis 200 (140) à 200	(100) bis 200 (100) à 200	**m 6**	
	Normale und grosse Belastungen charges normales et élevées	Allgemeiner Maschinenbau Elektromotoren Turbinen Verbrennungsmotoren Zahnradgetriebe Holzbearbeitungsmaschinen constructions mécaniques générales moteurs electr. turbines moteurs à combustion engrenages machines à bois	≦ 18	—	—	**j 5**	Bei Kegelrollenlagern kann man k 6 und m 6 verwenden, da die Lagerluft durch den Sitz nicht beeinflusst wird. pour des roulements à rouleaux coniques, on peut employer k 6 et m 6 car le jeu du palier (jeu interne du roulement) n'est pas influencé par l'ajustement.
			(18) bis 100 (18) à 100	≦ 40	≦ 40	**k 5**	
			(100) bis 140 (100) à 140	(40) bis 100 (40) à 100	(40) bis 65 (40) à 65	**m 5**	
			(140) bis 200 (140) à 200	(100) bis 140 (100) à 140	(65) bis 100 (65) à 100	**m 6**	
			(200) bis 280 (200) à 280	(140) bis 200 (140) à 200	(100) bis 140 (100) à 140	**n 6**	
			—	(200) bis 400 (200) à 400	(140) bis 280 (140) à 280	**p 6**	
	Grosse und Stossbelastungen charges élevées et à-coups	Achslager für schwere Schienenfahrzeuge Bahnmotoren boîtes d'essieux pour véhicules lourds sur voies ferrées, moteurs de traction	—	(50) bis 140 (50) à 140	(50) bis 100 (50) à 100	**n 6**	Die Lagerluftverminderung beim Einbau ist zu berücksichtigen. il faut tenir compte de la diminution du jeu interne du roulement au montage.
			—	(140) bis 200 (140) à 200	(100) bis 140 (100) à 140	**p 6**	
Reine Axialbelastungen des charges axiales pures			Alle Durchmesser tous les diamètres			**j 6**	

für Gehäuse
pour des logements

Betriebsverhältnisse Conditions de fonctionnement				Beispiele Exemples	ISO Toleranzfeld zone de tolérance ISO
Geteilte oder ungeteilte Gehäuse logements divisés ou non divisés	Punktlast für den Aussenring charge ponctuelle pour la bague extérieure	Wärmezufuhr durch die Welle amenée de la chaleur par l'arbre	Aussenring leicht verschiebbar bague extérieure facilement déplaçable	Trockenzylinder, grosse, elektrische Maschinen mit Pendelrollenlagern cylindres de séchage, grandes machines électriques avec roulements à rotule	**G 7**
		Normale und kleine Belastungen, einfache Betriebsverhältnisse charges normales et petites charges, conditions de fonctionnement simples		Transmissionen transmissions	**H 8**
		Alle Belastungen pour toutes les charges		Allgemeiner Maschinenbau, Achslager für Schienenfahrzeuge constructions mécaniques générales, boîtes d'essieu pour véhicules pour voies ferrées	**H 7**
		Stossbelastungen, zeitweilig vollkommene Entlastung charges par à-coups, décharge totale, par moments	Aussenring meist noch verschiebbar bague extérieure encore déplaçable dans la plupart des cas	Achslager für Schienenfahrzeuge boîtes d'essieu pour véhicules pour voies ferrées	**J 7**
	Unbestimmte Lastrichtung direction de la charge indéterminée	Normale und kleine Belastungen charges normales et petites charges		Elektromotoren moteurs électriques	
Ungeteilte Gehäuse logements non divisés		Normale und grosse Belastungen charges normales et charges importantes	Aussenring meist nicht verschiebbar bague extérieure en général pas déplaçable	Elektromotoren, Kurbelwellenhauptlager moteurs électriques, paliers principaux de vilebrequin	**K 7**
		Grosse Stossbelastungen grandes charges par à-coups	Aussenring nicht verschiebbar bague extérieure non déplaçable	Elektrische Bahnmotoren moteurs de traction électriques	**M 7**
	Umfanglast für Aussenring charge périphérique pour la bague extérieure	Kleine Belastungen petites charges		Förderbandrollen, Seitenrollen, Riemenspannrollen galets de convoyeurs, galets latéraux, tendeurs enrouleurs	
		Normale und grosse Belastungen charges normales et importantes		Radnaben mit Kugellagern, Pleuellager, Kranlaufräder, moyeux avec roulements à billes, coussinets de tête de bielle, galets de grues	**N 7**
		Stark belastete Lager in dünnwandigen Gehäusen paliers fortement chargés dans des corps de paliers aux parois minces		Radnaben mit Rollenlagern, Pleuellager moyeux avec paliers à rouleaux, coussinets de tête de bielle	**P 7**
	Besonders genaue Lagerungen logements particulièrement précis	Sehr genauer Lauf marche très précise	Aussenring verschiebbar bague extérieure déplaçable	Kugellager auf der Antriebsseite von Schleifspindeln, Kugellager in Werkzeugmaschinenspindeln, Elektromotoren roulements à billes du coté de la commande d'arbres porte-meule, roulements à billes dans des broches de machines-outils, moteurs électriques	**J 6**
		Sehr genauer Lauf bei kleinen Belastungen marche très précise sous de petites charges	Aussenring meist nicht verschiebbar bague extérieure n'est pas déplaçable dans le plupart des cas	Kugellager auf der Arbeitsseite von Schleifspindeln, Rollenlager in Werkzeugmaschinen-Spindeln, Rollenlager in Elektromotoren roulements à billes du coté d'opération d'arbes porte-meule, paliers à rouleaux dans des broches de machines-outils, paliers à rouleaux dans des moteurs-électriques	**K 6**
		Sehr genauer Lauf und geringe Federung marche très précise et faible élasticité	Aussenring nicht verschiebbar bague extérieure ne peut pas se déplacer	Rollenlager in Werkzeugmaschinenspindeln paliers à rouleaux dans de broches de machines-outils D ≦ 125 mm D ≧ 125 mm	**M 6** **N 6**

Wellenabmasse (nach ISO)
Ecarts d'arbres (suivant ISO)

Abmasse in µ
écarts en µ

ISO Toleranzfeld zone de tolérance ISO	Abmass écart	Nenndurchmesser (mm) diamètre nominal (mm)								
		über 3 bis 6 plus de 3 à 6	über 6 bis 10 plus de 6 à 10	über 10 bis 18 plus de 10 à 18	über 18 bis 30 plus de 18 à 30	über 30 bis 50 plus de 30 à 50	über 50 bis 80 plus de 50 à 80	über 80 bis 120 plus de 80 à 120	über 120 bis 180 plus de 120 à 180	über 180 bis 250 plus de 180 à 250
g 6	oberes supérieur	– 4	– 5	– 6	– 7	– 9	–10	–12	–14	–15
	unteres inférieur	–12	–14	–17	–20	–25	–29	–34	–39	–44
h 6	oberes supérieur	0	0	0	0	0	0	0	0	0
	unteres inférieur	– 8	– 9	–11	–13	–16	–19	–22	–25	–29
h 5	oberes supérieur	0	0	0	0	0	0	0	0	0
	unteres inférieur	– 5	– 6	– 8	– 9	–11	–13	–15	–18	–20
j 5	oberes supérieur	+ 4	+ 4	+ 5	+ 5	+ 6	+ 6	+ 6	+ 7	+ 7
	unteres inférieur	– 1	– 2	– 3	– 4	– 5	– 7	– 9	–11	–13
j 6	oberes supérieur	+ 7	+ 7	+ 8	+ 9	+11	+12	+13	+14	+16
	unteres inférieur	– 1	– 2	– 3	– 4	– 5	– 7	– 9	–11	–13
k 5	oberes supérieur	—	+ 7	+ 9	+11	+13	+15	+18	+21	+24
	unteres inférieur	—	+ 1	+ 1	+ 2	+ 2	+ 2	+ 3	+ 3	+ 4
k 6	oberes supérieur	—	+10	+12	+15	+18	+21	+25	+28	+33
	unteres inférieur	—	+ 1	+ 1	+ 2	+ 2	+ 2	+ 3	+ 3	+ 4
m 5	oberes supérieur	+ 9	+12	+15	+17	+20	+24	+28	+33	+37
	unteres inférieur	+ 4	+ 6	+ 7	+ 8	+ 9	+11	+13	+15	+17
m 6	oberes supérieur	+12	+15	+18	+21	+25	+30	+35	+40	+46
	unteres inférieur	+ 4	+ 6	+ 7	+ 8	+11	+13	+15	+15	+17
n 6	oberes supérieur	+16	+19	+23	+28	+33	+39	+45	+52	+60
	unteres inférieur	+ 8	+10	+12	+15	+17	+20	+23	+27	+31
p 6	oberes supérieur	+20	+24	+29	+35	+42	+51	+59	+68	+79
	unteres inférieur	+12	+15	+18	+22	+26	+32	+37	+43	+50

Gehäuseabmasse (nach ISO)
Ecarts de logements (suivant ISO)

Abmasse in µ
écarts en µ

ISO Toleranzfeld zone de tolérance ISO	Abmass écart	Nenndurchmesser (mm) diamètre nominal (mm)								
		über 10 bis 18 plus de 10 à 18	über 18 bis 30 plus de 18 à 30	über 30 bis 50 plus de 30 à 50	über 50 bis 80 plus de 50 à 80	über 80 bis 120 plus de 80 à 120	über 120 bis 180 plus de 120 à 180	über 180 bis 250 plus de 180 à 250	über 250 bis 315 plus de 250 à 315	über 315 bis 400 plus de 315 à 400
G 7	unteres inférieur	+ 6	+ 7	+ 9	+10	+12	+14	+15	+17	+18
	oberes supérieur	+24	+28	+34	+40	+47	+54	+61	+69	+75
H 8	unteres inférieur	0	0	0	0	0	0	0	0	0
	oberes supérieur	+27	+33	+39	+46	+54	+63	+72	+81	+89
H 7	unteres inférieur	0	0	0	0	0	0	0	0	0
	oberes supérieur	+18	+21	+25	+30	+35	+40	+46	+52	+57
J 7	unteres inférieur	– 8	– 9	–11	–12	–13	–14	–16	–16	–18
	oberes supérieur	+10	+12	+14	+18	+22	+26	+30	+36	+39
J 6	unteres inférieur	– 5	– 5	– 6	– 6	– 6	– 7	– 7	– 7	– 7
	oberes supérieur	+ 6	+ 8	+10	+13	+16	+18	+22	+25	+29
K 6	unteres inférieur	– 9	–11	–13	–15	–18	–21	–24	–27	–29
	oberes supérieur	+ 2	+ 2	+ 3	+ 4	+ 4	+ 4	+ 5	+ 5	+ 7
K 7	unteres inférieur	–12	–15	–18	–21	–25	–28	–33	–36	–40
	oberes supérieur	+ 6	+ 6	+ 7	+ 9	+10	+12	+13	+16	+17
M 6	unteres inférieur	–15	–17	–20	–24	–28	–33	–37	–41	–46
	oberes supérieur	– 4	– 4	– 4	– 5	– 6	– 8	– 8	– 9	–10
M 7	unteres inférieur	–18	–21	–25	–30	–35	–40	–46	–52	–57
	oberes supérieur	0	0	0	0	0	0	0	0	0
N 6	unteres inférieur	–20	–24	–28	–33	–38	–45	–51	–57	–62
	oberes supérieur	– 9	–11	–12	–14	–16	–20	–22	–25	–26
N 7	unteres inférieur	–23	–28	–33	–39	–45	–52	–60	–66	–73
	oberes supérieur	– 5	– 7	– 8	– 9	–10	–12	–14	–14	–16
P 7	unteres inférieur	–29	–35	–42	–51	–59	–68	–79	–88	–98
	oberes supérieur	–11	–14	–17	–21	–24	–28	–33	–36	–41

Produkteübersicht

Rillenkugellager
Rillenkugellager rostbeständig
Zoll-Rillenkugellager
Kunststoff-Rillenkugellager
Miniaturkugellager
Dünnringlager
Schulterkugellager
Schrägkugellager
Spindellager
Laufrollen
Pendelkugellager
Axial-Rillenkugellager
gekapselte Axial-Rillenkugellager
Zylinderrollenlager
Zylinderrollenlager vollrollig
Axial-Zylinderrollenlager
Kegelrollenlager
Pendelrollenlager
Axial-Pendelrollenlager
Nadelkäfige
Nadelhülsen
Nadellager
Innenringe
kombinierte Nadellager
Kurvenrollen
Stützrollen
Stützrollen vollrollig

Gehäuselager
Kunststoff-Gehäuselager
Gehäuselager rostbeständig
Lagereinsätze
Lagereinsätze rostbeständig
Gleitlager
Gelenklager
Gelenkköpfe mit Innengewinde
Gelenkköpfe mit Aussengewinde
Kugelbüchsen
Kugelhülsen
Kugellager-Freiläufe
Hülsenfreiläufe
Wellenmuttern
Sicherungsbleche
Spannhülsen
Kugeln
Sicherungsringe
Nilosringe
Kugellager-Ausgleichsscheiben
Wellendichtungen
O-Ringe
V-Ringe
Abschlussdeckel

Notizen:

Notizen:

Hans Saurer Kugellager AG

Postadresse:
Postfach 193
9320 Arbon

Domiziladresse:
Niederfeld 38
9320 Stachen

Telefon: 071/446 85 85
Fax: 071/446 70 83
E-Mail: info@hans-saurer.ch